ANSCHRAUBMOMENTE
MODELLE 32 u. 36

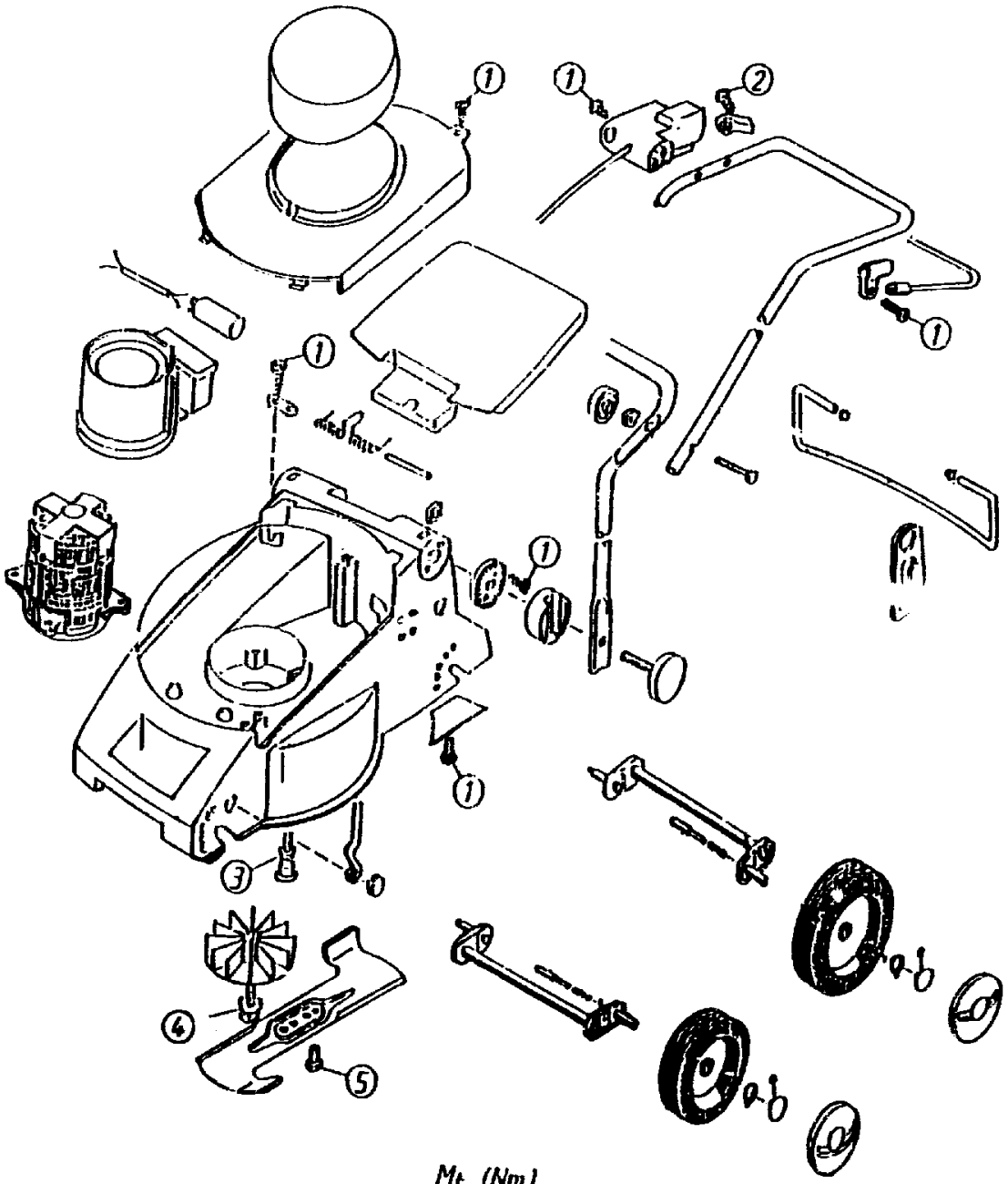

			M_f (Nm)
①	Pt-Schraube	0012 889	1
②	Blech-Schraube	0015 653	1
③	DG-Schraube	0012 952	6...7
④	Spiralf.-Schraube	0010 890	8...10
⑤	Sechsk.-Schraube	0010 366	8...10

A 4