Illustration G22 GEHAEUSE, SCHALTER, KABELBAUM

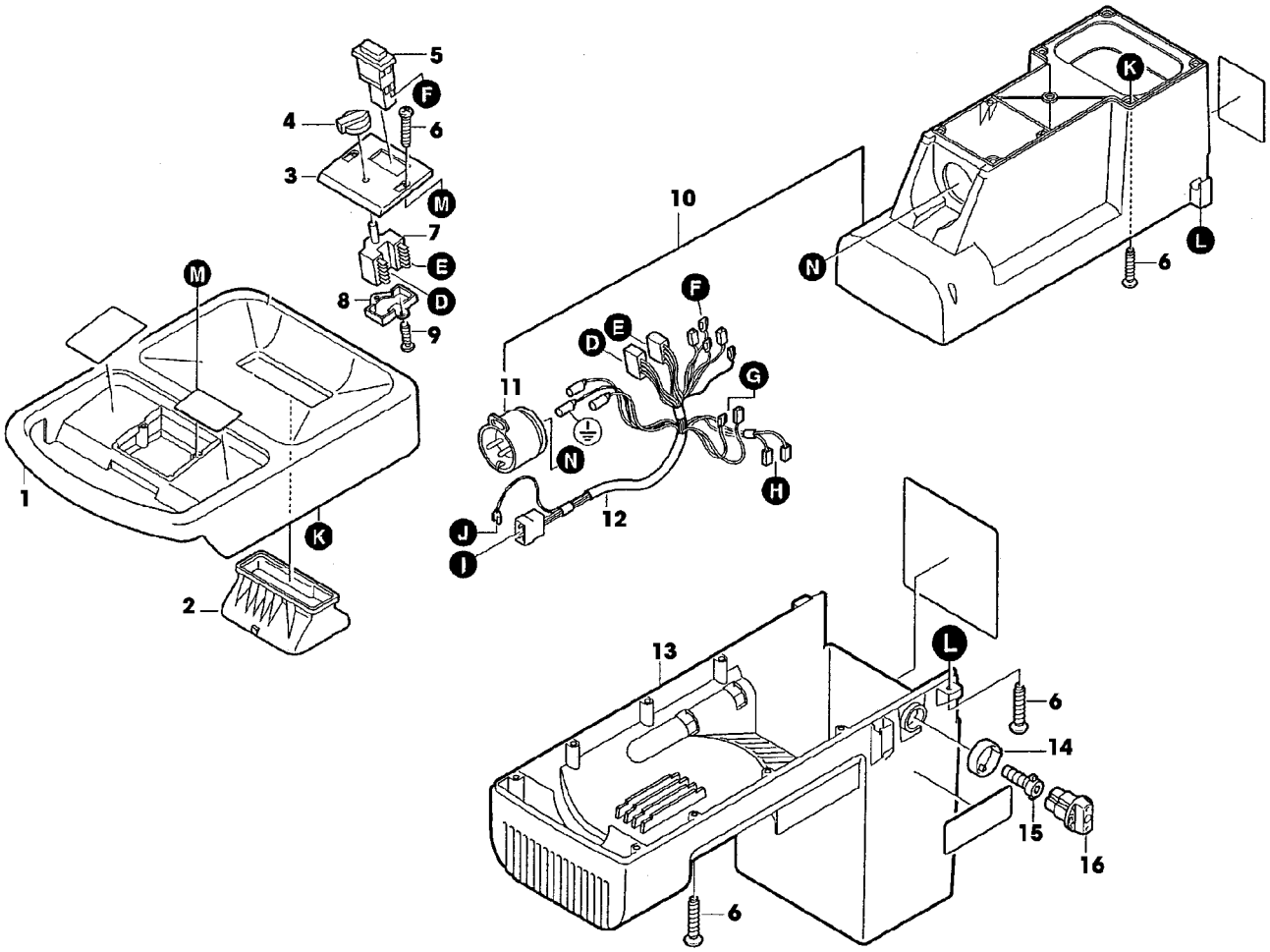

SA000693

Illustration G22 GEHAEUSE, SCHALTER, KABELBAUM

Bild Nr.	St.-Zahl	Teile Nr.	Beschreibung
1	1	SA35107	DECKEL
2	1	SA35108	EINSATZ
3	1	SA35110	SCHALTUNGSPLATTE (A)
4	1	SA35113	KNOPF (ORD SA35986)
5	1	SA35983	SCHALTER (A) (SUB FOR SA35111)
6	20	SA35101	SCHRAUBE KB 40X25/16
7	1	SA35112	SCHALTER
8	1	SA35114	RAHMEN (ORD SA35984, SA35988)
9	2	SA35115	SCHRAUBE KT 4,0X14
10	1	SA35099	GEHAEUSE UP
11	1	SA35109	STECKER
12	1	SA35132	KABELBAUM
13	1	SA35100	GEHAEUSE LOW
14	1	SA35105	FEDERKLEMME
15	1	SA35104	STELLSCHRAUBE
16	1	SA35103	KNOPF
			(A) BESTELLE BAUGRUPPE SA35983

Illustration G24 MOTOR, KABELBAUM, GETRIEBE, SCHNEIDKOPF

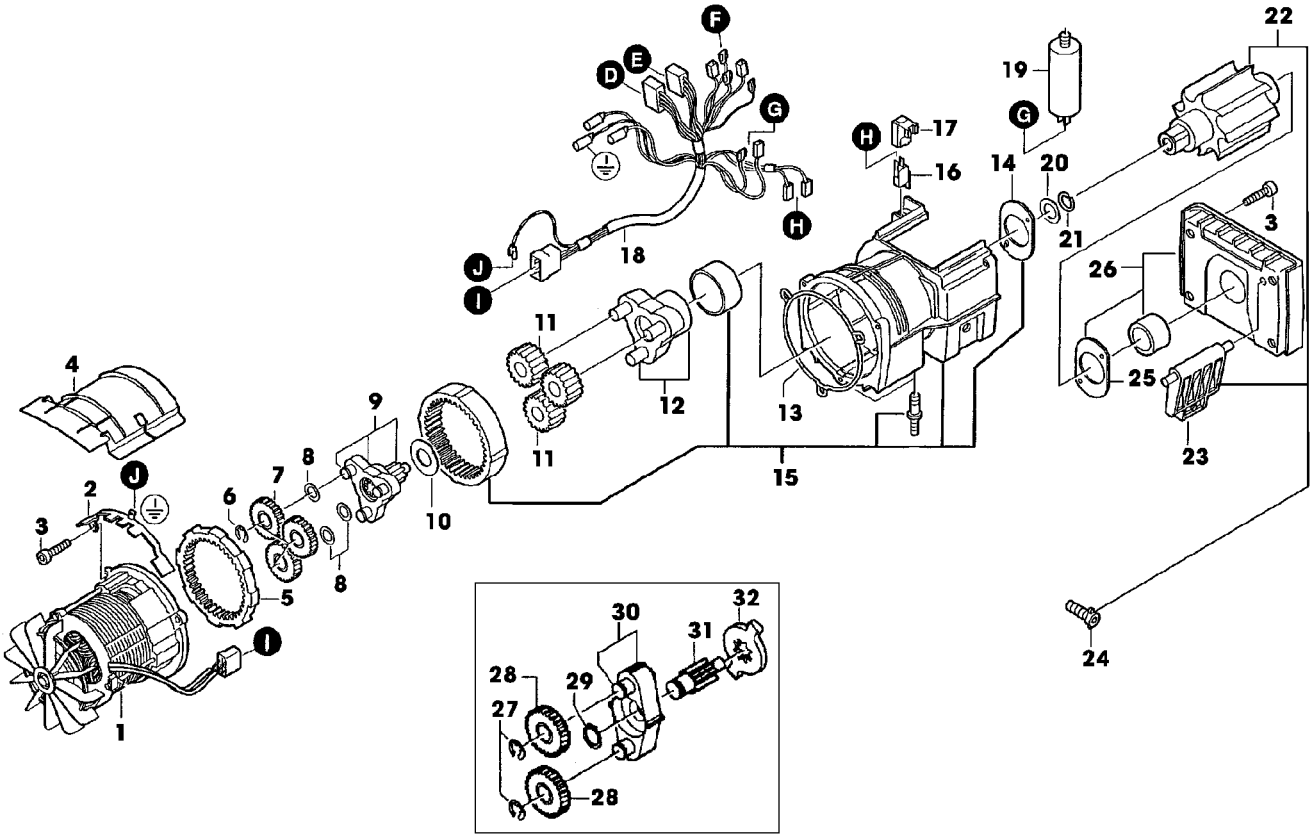

SA000697

Illustration G24 MOTOR, KABELBAUM, GETRIEBE, SCHNEIDKOPF

Bild Nr.	St.-Zahl	Teile Nr.	Beschreibung
1	1	SA35117	ELEKTROMOTOR 2200W
2	1	SA35118	BLECH
3	7	SA35119	SCHRAUBE
4	1	SA35120	PLATTE
5	1	SA35121	ZAHNKRANZ, INNENVERZAHNT
6	3	SA35122	FEDERRING 12
7	3	SA35123	ZAHNRAD
8	3	SA35124	ANTRIEBSSCHEIBE
9	1	SA35125	PLANETENRADTRAEGER ORD KEYS 27,28,29,30,31,32
10	1	SA35126	ANTRIEBSSCHEIBE
11	3	SA35128	ZAHNRAD
12	1	SA35305	PLANETENRADTRAEGER
13	1	SA35134	DICHTUNG
14	1	SA35143	ABSTREIFER
15	1	SA35303	UEBERSETZUNGSGEHAEUSE
16	1	SA35136	SCHALTER
17	1	SA35137	FUEHRUNG
18	1	SA35132	KABELBAUM
19	1	SA31860	KONDENSATOR (SUB FOR SA35133)
20	1	SA35139	ANTRIEBSSCHEIBE
21	1	SA35324	SPRENGRING 10
22	1	SA35304	SCHNEIDWERK ASSY
23	1	SA35141	PLATTE
24	1	SA35104	STELLSCHRAUBE
25	1	SA35143	ABSTREIFER
26	1	SA35144	LAGERFLANSCH
27	2	SA35122	FEDERRING 12 (SUB FOR SA35125)
28	2	SA35123	ZAHNRAD (SUB FOR SA35125)
29	1	SA36447	ANTRIEBSSCHEIBE (SUB FOR SA35125)
30	1	SA36446	PLANETENRADTRAEGER (SUB FOR SA35125)
31	1	SA36450	ZAHNRAD (SUB FOR SA35125)
32	1	SA36448	MITNEHMER (SUB FOR SA35125)

Illustration H01 FAHRGESTELL, ACHSE, RAEDER, FANGSACK

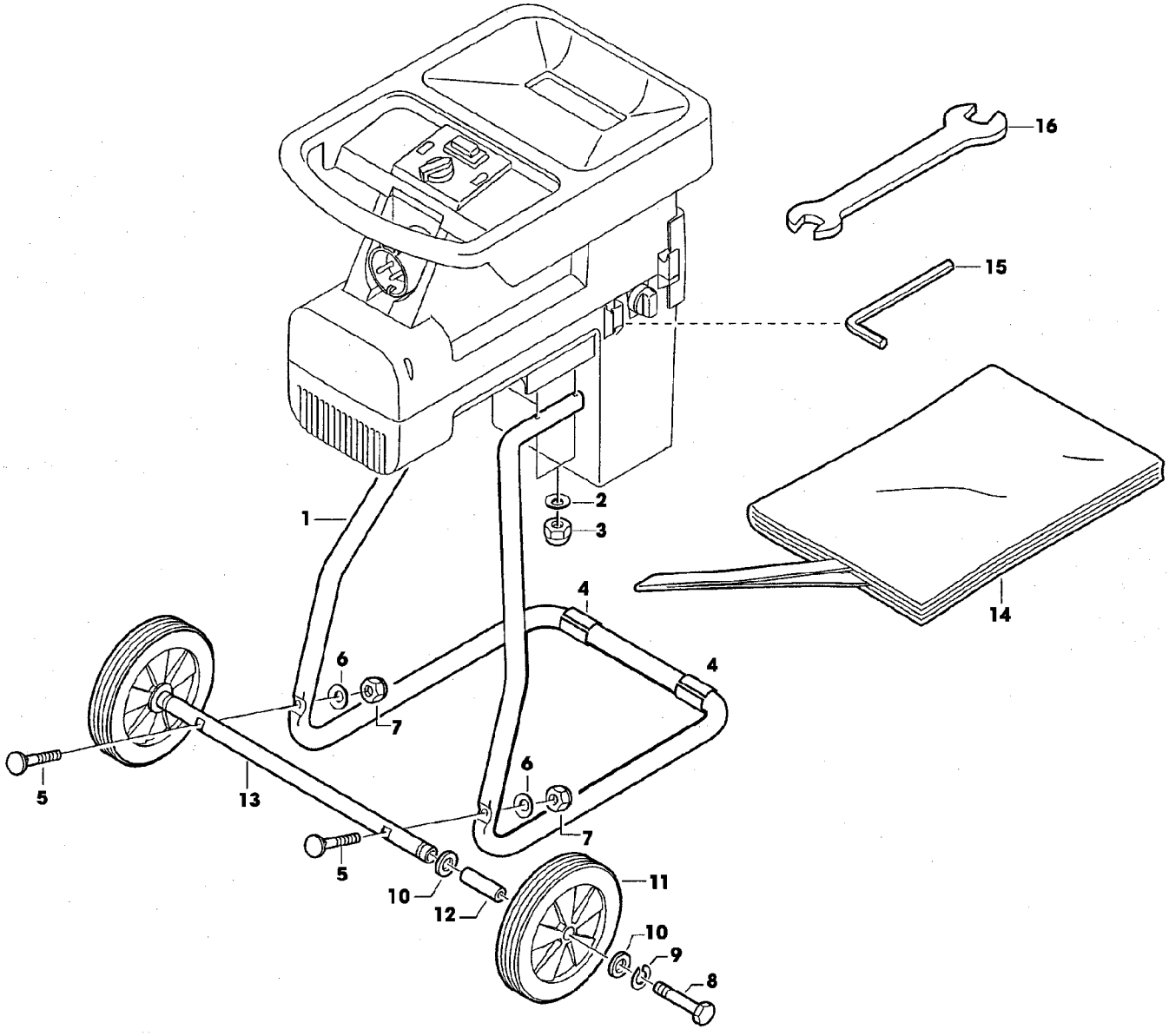

SA000701

Illustration H01 FAHRGESTELL, ACHSE, RAEDER, FANGSACK

Bild Nr.	St.-Zahl	Teile Nr.	Beschreibung
1	1	SA35306	RAHMEN
2	2	SA11243	UNTERLEGSCHEIBE (SUB FOR SA35149)
3	4	SA35237	SICHERUNGSMUTTER M6
4	2	SA35151	MONTAGEBANDTEILE
5	2	SA16327	SCHRAUBE M6X50
6	4	SA11243	UNTERLEGSCHEIBE (SUB FOR SA35149)
7	2	SA11244	SICHERUNGSMUTTER (A) M6
8	2	SA15385	SECHSKANTSCHRAUBE M8X55
9	2	SA15233	FEDERRING A8
10	4	SA15213	UNTERLEGSCHEIBE (A) A8,4
11	2	SA13943	RAD KPL. MIT BEREIFUNG
12	2	SA35084	HUELSE
13	1	SA35085	ACHSE
14	1	SA35152	HACKSCHNITZEL-FANGBEHAELT
15	1	SA16196	INNEN-6KT.SCHRAUBENDR.-SA 5K
16	1	SA18311	MAUL-RINGSCHLUESSEL SW 10/13
	2	SA35187	LEISTE
			(A) WERDEN NUR NOCH IN PACKMENGEN GELIEFERT

Illustration H03 AUFKLEBER

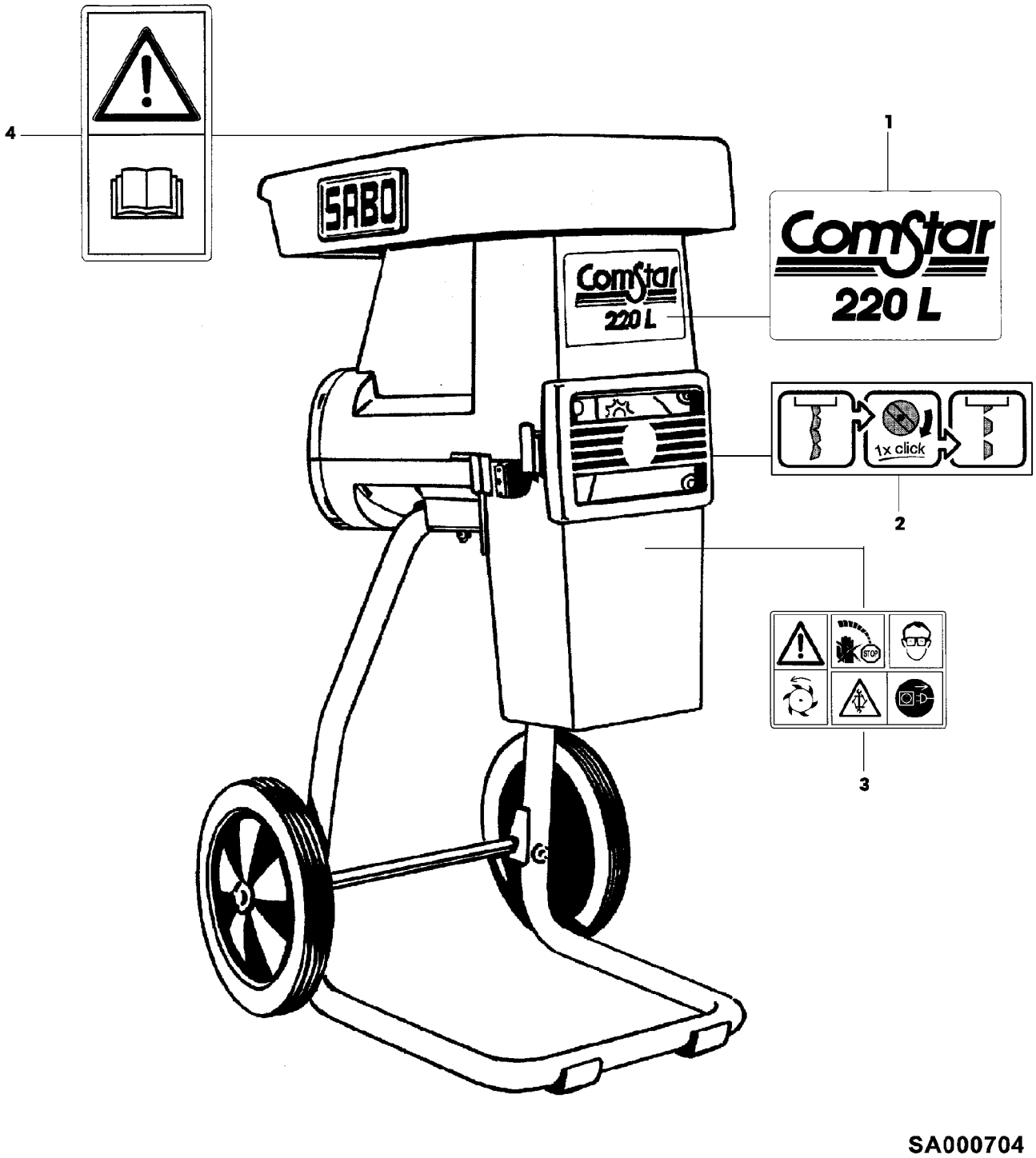

Illustration H03 AUFKLEBER

Bild Nr.	St.-Zahl	Teile Nr.	Beschreibung
1	1	SA35081	AUFKLEBER
2	1	SA35188	AUFKLEBER
3	1	SA35083	AUFKLEBER
4	1	SA35080	AUFKLEBER