COD.	MOD.	*	**	✧	✪	△	⊛					
S04832	5420 HHT	110050414	200092200(2)	200013600(2)	200090015(2)	200070915(2)	090054700(8)					
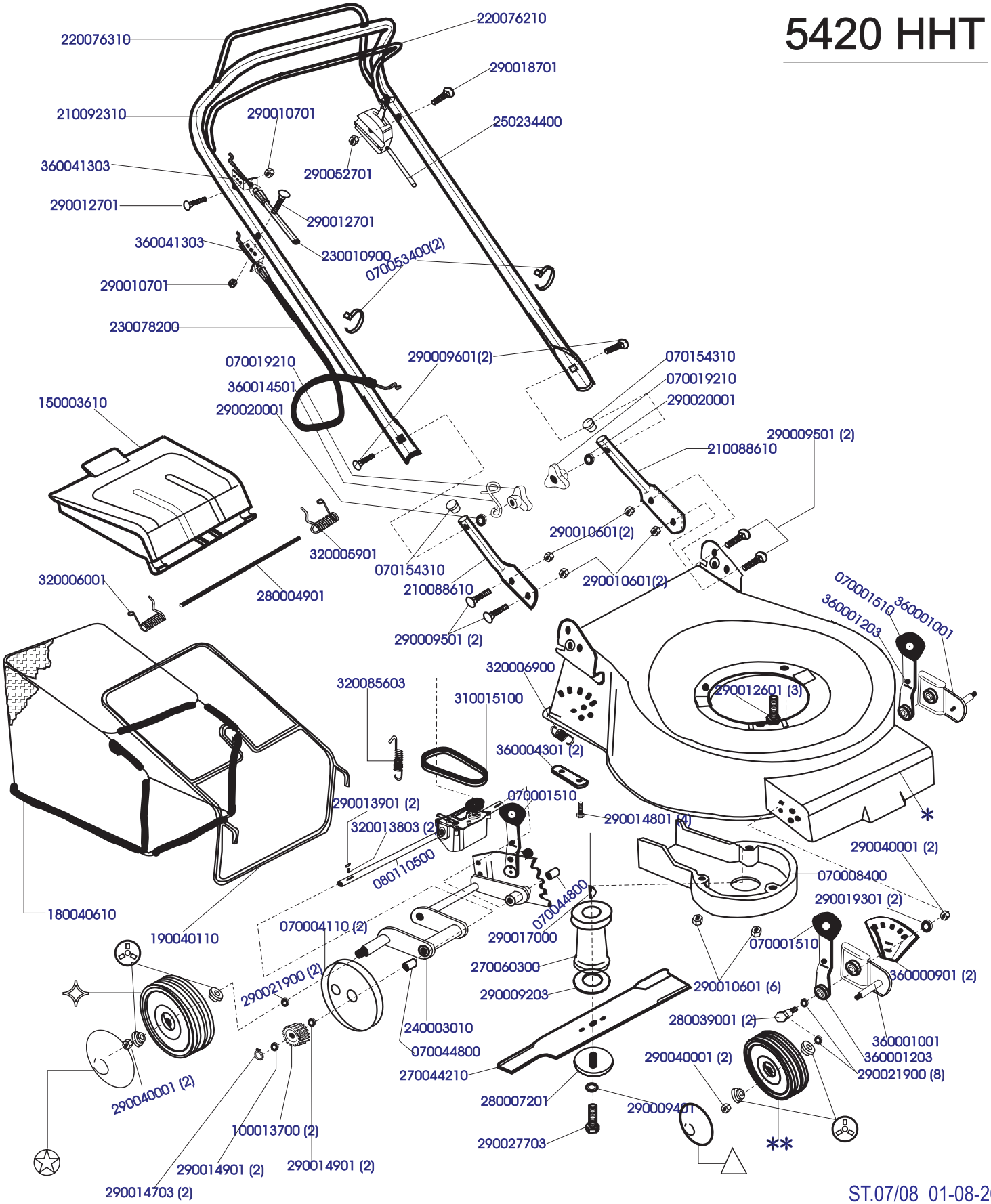
5420 HHT