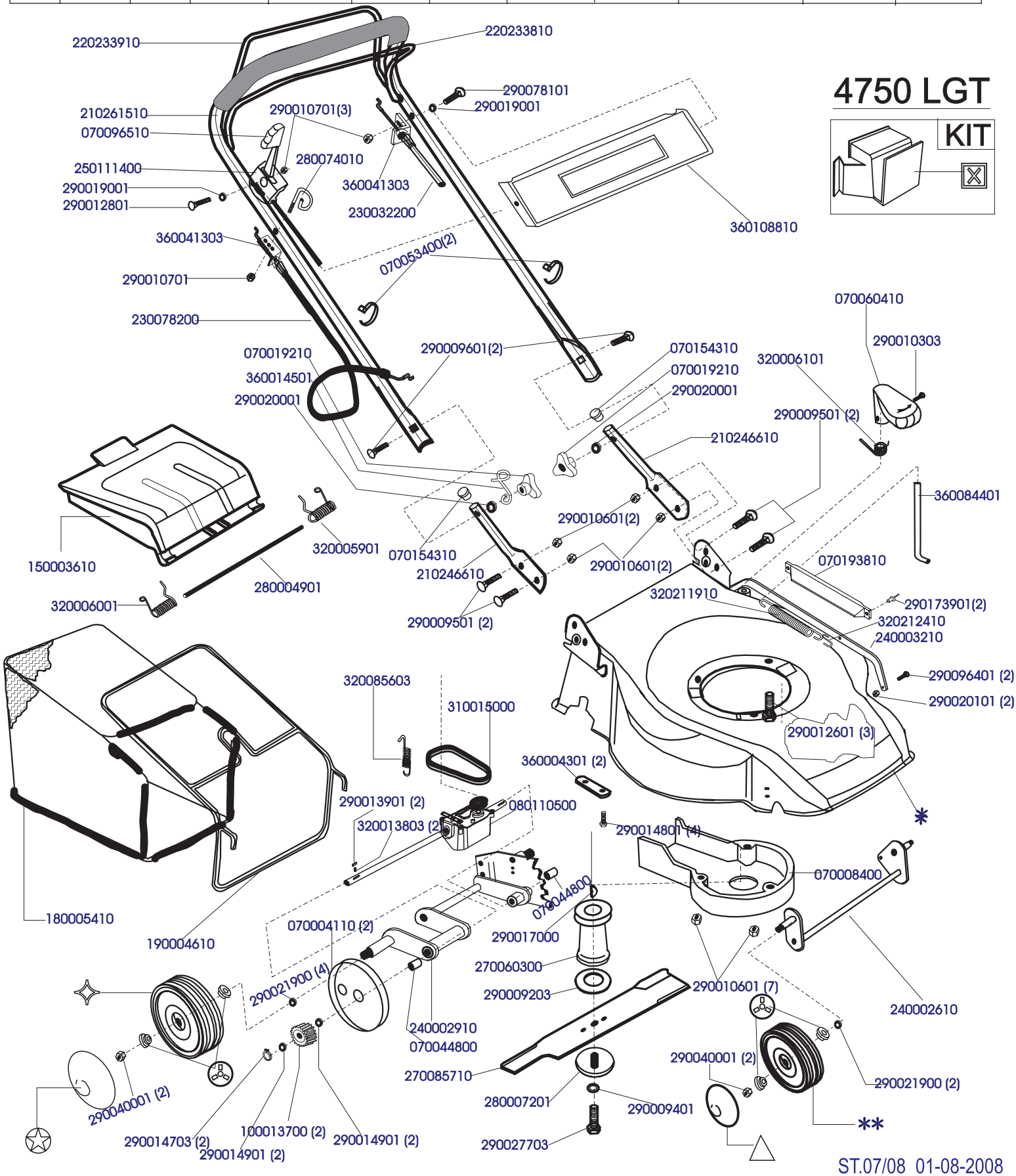COD.	MOD.	*	**	✧	△	☆	✿	☒			
S03853	4750 LGT	110081230	200092200(2)	200013600(2)	200244615(2)	20024715(2)	090054700(8)	————