| COD. | MOD. | * | ** | ✧ | ☆ | △ | ⊛ | | | | | |
|---|---|---|---|---|---|---|---|---|---|---|---|---|
| S02022 | 47500 GST | 110000513 | 200092200(2) | 200013600(2) | 200090016(2) | 200070916(2) | 090054700(8) | | | | | |
| S02705 | 47500 GST/R | 110081214 | 200092200(2) | 200013600(2) | 200090015(2) | 200070915(2) | 090054700(8) | | | | | |
| S02731 | 47500 GST | 110081213 | 200092200(2) | 200013600(2) | 200090016(2) | 200070916(2) | 090054700(8) | | | | | |
| S02735 | 47500 GST | 110081214 | 200092100(2) | 200013600(2) | 200090015(2) | 200070915(2) | 090054700(4) | | | | | |
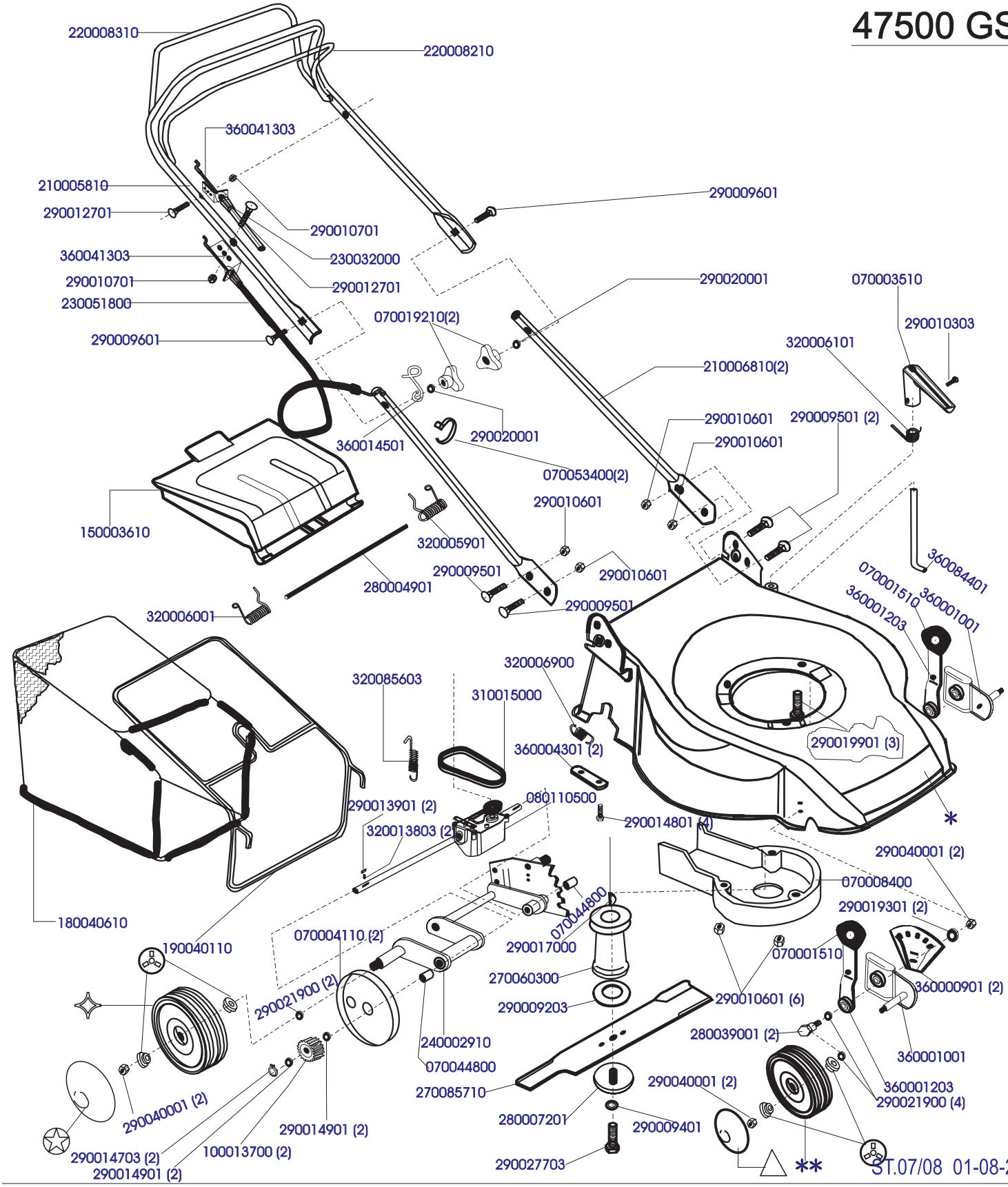
# 47500 GST