4150 ELS
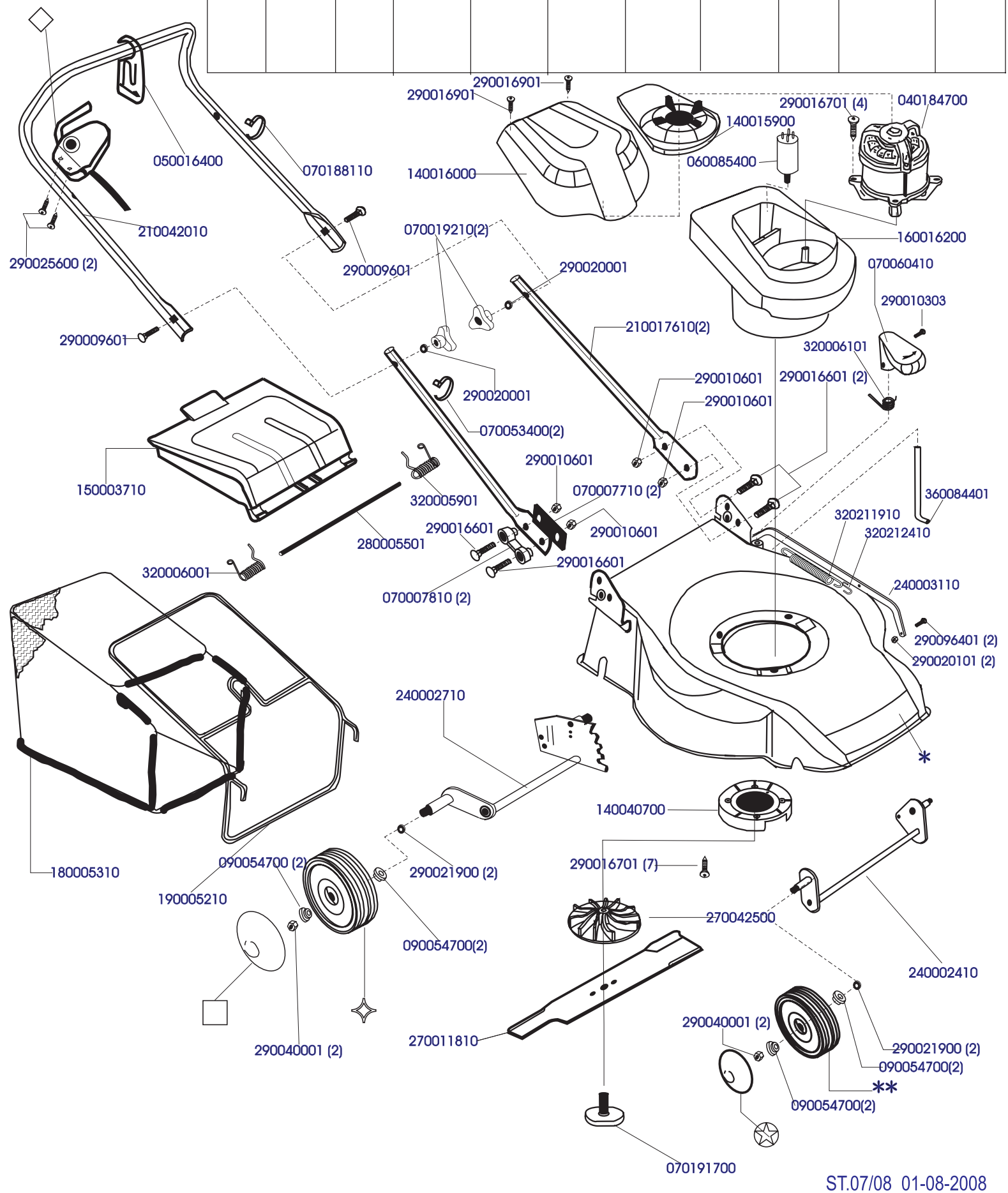
CODICE	MODEL	*	**	✧	☆	◇	□			
S02088	4150 ELS	110000114	200055000(2)	200092200(2)	200059215(2)	050027200	200070915(2)			
S02093	4150 ELS ch	110000114	200055000(2)	200092200(2)	200059215(4)	050050300	200070915(2)			
S02097	4150 ELS	110000114	200055000(2)	200092200(2)	200059215(4)	050027200	200070915(2)			
S02103	4300 E13LX	110000114	200055000(2)	200092200(2)	200059215(4)	050050300	200070915(2)