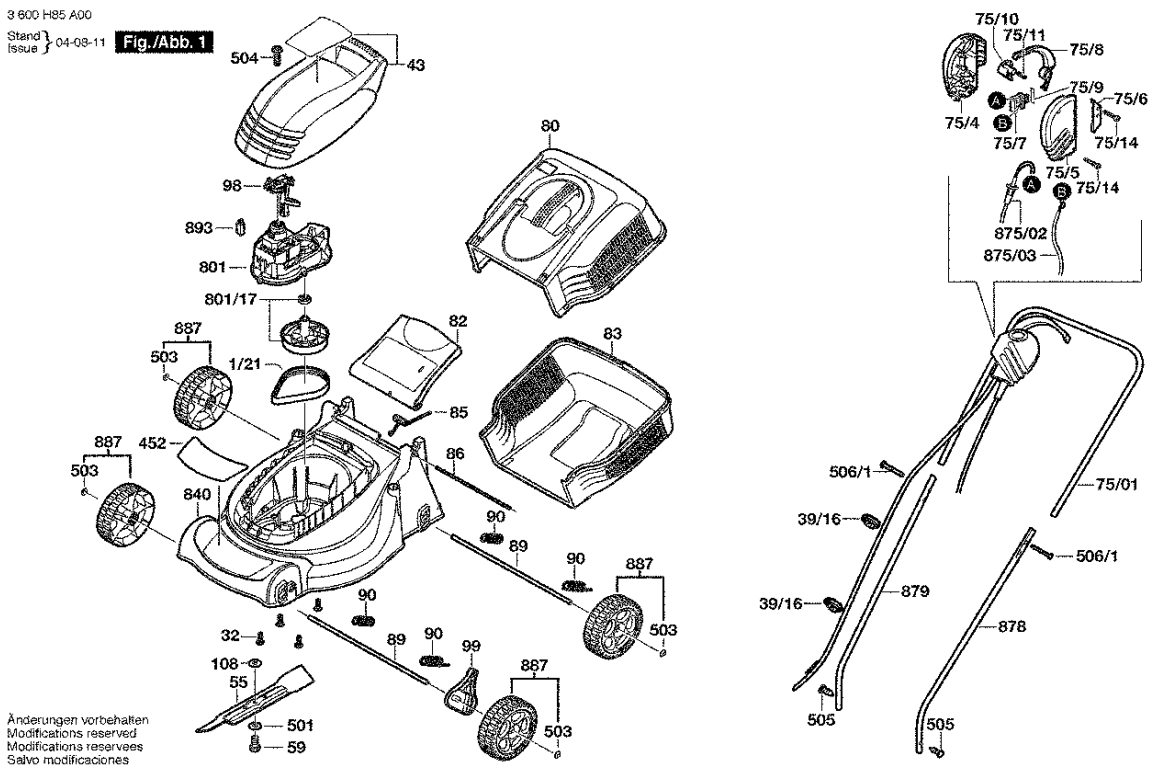

Bitte beachten Instandsetzung, Änderung und Prüfung von Elektrowerkzeugen sind fachgerecht durchzuführen.
Die Sicherheitsvorschriften nach IEC, EN, VDE, AFNOR und weitere in den einzelnen Ländern gültige Vorschriften sind einzuhalten.
Technische und Preisänderungen vorbehalten. Erzeugnisse und Preise/ Preisgruppen werden laufend auf neuesten Stand gebracht.

Stand: 17.08.2004

Pos	St	Bestell-Nr.	Bezeichnung	Hinweise/Vorgänger	P	
1/21	1	F 016 L65 013	ANTRIEBSRIEMEN	.	00	T
32	4	F 016 L37 433	GEWINDESCHNEIDS	.	13	T
39/16	2	F 016 L11 580	KABELKLEMME	.	11	T
43	1	F 016 L65 009	MOTORHAUBE	.	00	T
55	1	F 016 L64 191	MESSER	.	31	T
59	1	F 016 T48 547	SCHRAUBE	.	13	T
75/01	1	F 016 L62 792	GRIFF	.	00	T
75/4	1	F 016 L64 271	SCHALTERGEHAEU	.	00	T
75/5	1	F 016 L64 273	SCHALTERGEHAEU	.	17	T
75/6	1	F 016 T56 180	KLEMMSTUECK	.	15	T
75/7	1	F 016 L64 281	EIN/AUS-SCHALTER	8 AMP .	25	T
75/8	1	F 016 T49 902	GRIFF	.	19	T
75/9	1	F 016 T49 845	FEDERHEBEL	.	13	T
75/10	1	F 016 L62 361	DRUCKKNOPF	.	14	T
75/11	1	F 016 T49 226	DRUCKFEDER	.	13	T
75/14	5	F 016 T49 429	SCHRAUBE	4x19 MM .	11	T
75/16	1	F 016 T44 584	KABELHALTER	.	23	T
80	1	F 016 L64 278	AUFFANGBEHAELTE	.	28	T
82	1	F 016 L64 245	SCHUTZBLECH	.	00	T
83	1	F 016 L64 497	AUFFANGBEHAELTE	.	29	T
85	1	F 016 L63 964	SCHENKELFEDER	.	14	T
86	1	F 016 L36 504	SCHARNIERSTIFT	.	19	T
89	2	F 016 L63 658	ACHSE	.	22	T
90	4	F 016 L64 391	FEDER	.	00	T
98	1	F 016 L65 042	LEITUNGSFUEHRUN	.	00	T
99	1	F 016 L65 040	ERSATZTEIL	.	00	T
108	1	F 016 L64 513	ABSCHIRMBLECH	.	13	T
452	1	F 016 X65 014	KLEBESCHILD	.	00	T
501	1	F 016 T48 185	SCHEIBE	.	13	T
503	4	F 016 T48 990	ABDECKKAPPE	.	12	T
504	1	F 016 T49 429	SCHRAUBE	4x19 MM .	11	T
505	2	F 016 L36 542	SCHRAUBE	M 5x8 Csk Hd. .	13	T
506/1	2	F 016 L62 367	FLUEGELMUTTER	.	15	T
506/2	2	F 016 L59 277	LAUFBOLZEN	M 6x50 .	16	T
801	1	F 016 103 298	ELEKTROMOTOR	.	00	T
801/17	1	F 016 103 299	ANTRIEBSWELLE	.	00	T
840	1	F 016 103 301	GEHAEUSE	.	00	T
875/02	1	F 016 102 323	NETZANSCHLUSSLE	.	23	T
878	1	F 016 102 187	HANDGRIFF	.	21	T
879	1	F 016 102 188	HANDGRIFF	.	21	T

Pos	St	Bestell-Nr.	Bezeichnung	Hinweise/Vorgänger	P	
887	4	F 016 102 937	RAD	.	22	T
893	1	F 016 103 303	THERMOSCHALTER	.	00	T