3 603 J19 700
Stand / Issue ~~03-07~~ 04-08-20 **Fig./Abb. 1**

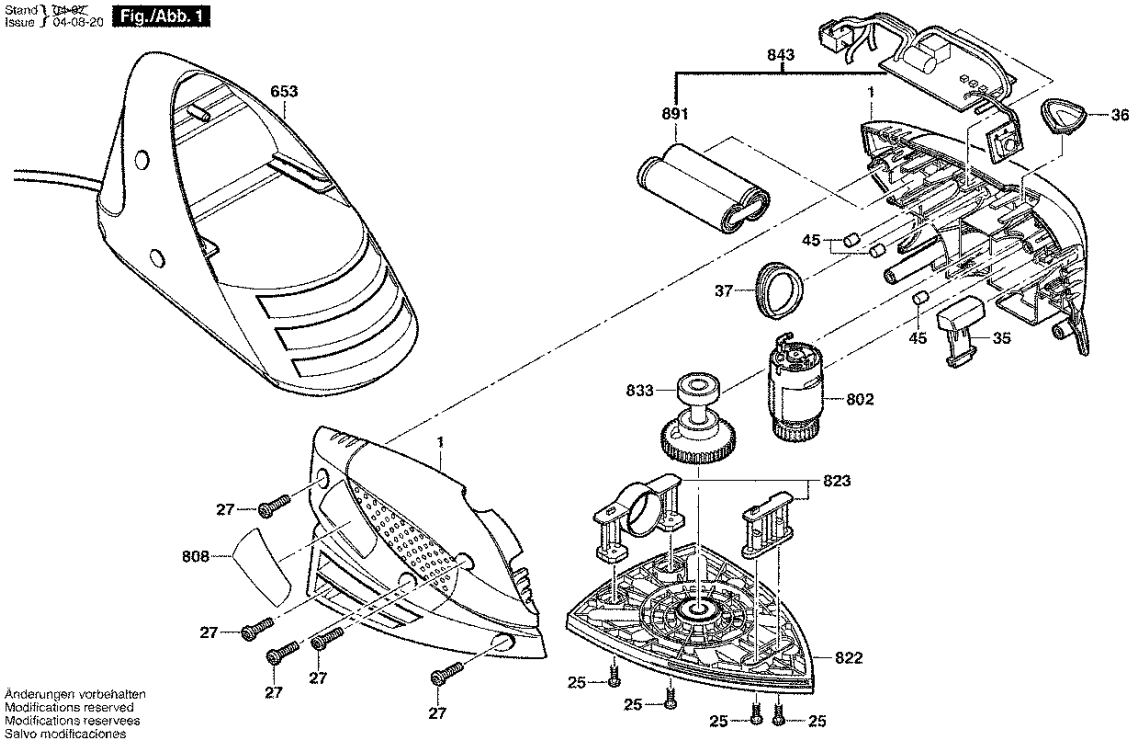

Änderungen vorbehalten
Modifications reserved
Modifications reservees
Salvo modificaciones

Bitte beachten Instandsetzung, Änderung und Prüfung von Elektrowerkzeugen sind fachgerecht durchzuführen.
Die Sicherheitsvorschriften nach IEC, EN, VDE, AFNOR und weitere in den einzelnen Ländern gültige Vorschriften sind einzuhalten.
Technische und Preisänderungen vorbehalten. Erzeugnisse und Preise/ Preisgruppen werden laufend auf neuesten Stand gebracht.

Stand: 27.07.2004

Pos	St	Bestell-Nr.	Bezeichnung	Hinweise/Vorgänger	P	
1	1	2 609 000 267	GEHAEUSEDECKEL	.	29	T
25	4	2 914 201 664	TORX-LINSENSCHR	C Tx10 2,9x9,5 DIN 79E	10	T
27	5	2 914 201 705	TORX-LINSENSCHR	DIN 4756-4x16-T20 .	10	T
35	1	2 609 000 280	DRUCKTASTE	.	13	T
36	1	2 609 000 281	LADEZUSTANDSANZ	.	10	T
37	1	2 609 000 337	GUMMISTOPFEN	.	12	T
45	2	2 603 100 056	GUMMIPUFFER	.	11	T
653	1	2 607 225 085	LADEGERAET	EU 230/7,2V .	33	T
802	1	2 609 000 605	GLEICHSTROMMOT	.	30	T
808	1	2 609 000 336	TYPSCHILD	.	15	T
822	1	2 609 000 606	SCHLEIFPLATTE	.	31	T
823	1	2 609 000 686	SCHWINGE	.	00	T
833	1	2 609 000 607	ZAHNRAD	.	32	T
843	1	2 609 000 685	ELEKTRONIK-MODU	.	00	T
891	1	2 609 000 268	AKKU-PAKET	.	35	T

Pos	St	Bestell-Nr.	Bezeichnung	Hinweise/Vorgänger	P	