0 603 403 003
Issue / Stand 03-08-05 **Fig./Abb. 1**

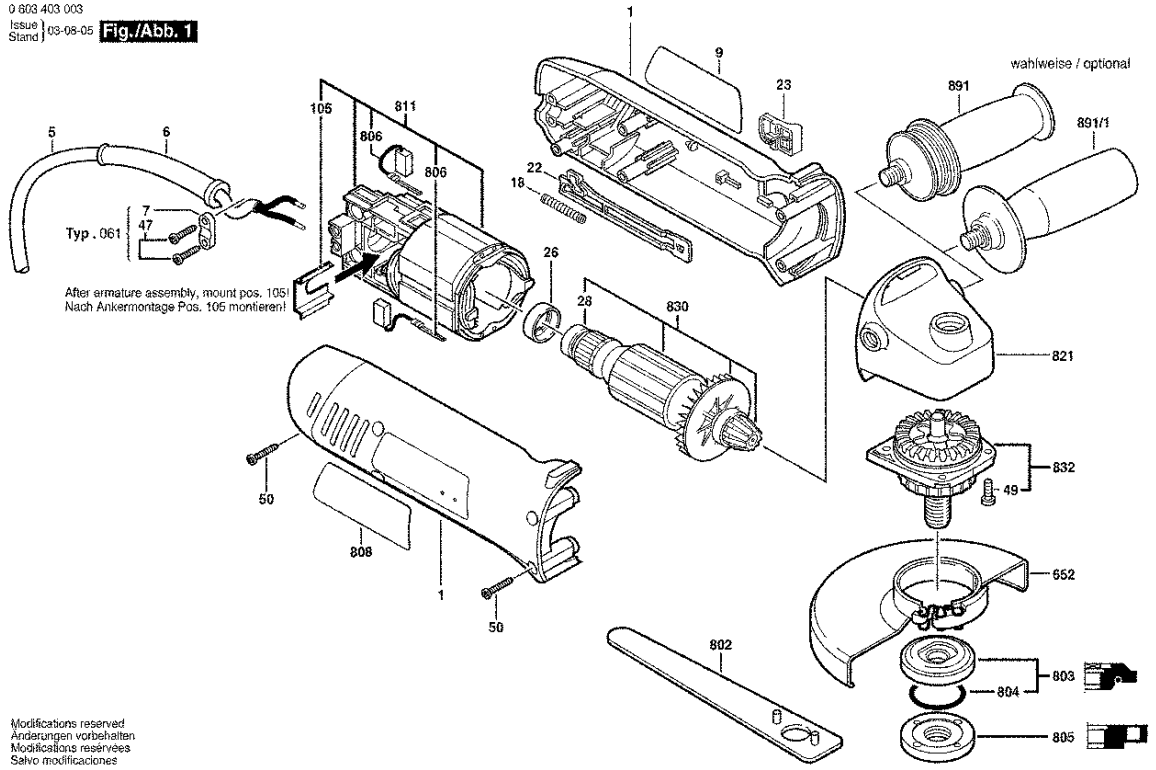

Modifications reserved
Änderungen vorbehalten
Modifications reservées
Salvo modificaciones

Bitte beachten Instandsetzung, Änderung und Prüfung von Elektrowerkzeugen sind fachgerecht durchzuführen.
Die Sicherheitsvorschriften nach IEC, EN, VDE, AFNOR und weitere in den einzelnen Ländern gültige Vorschriften sind einzuhalten.
Technische und Preisänderungen vorbehalten. Erzeugnisse und Preise/ Preisgruppen werden laufend auf neuesten Stand gebracht.

Stand: 03.07.2001

Pos	St	Bestell-Nr.	Bezeichnung	Hinweise/Vorgänger	P	
1	1	1 605 108 203	GEHAEUSESCHALE	.	28	T
5	1	2 604 460 235	NETZANSCHLUSSLE	.	25	T
6	1	2 600 703 012	TUELLE	Ø 6,5-Ø 6,9x95 MM .	12	T
9	1	1 601 118 856	HINWEISSCHILD	.	15	T
18	1	1 604 611 026	DRUCKFEDER	.	11	T
22	1	1 602 319 014	VERSTELLSCHIEBE	.	12	T
23	1	1 602 026 077	SCHALTERGRIFF	SCHWARZ	11	T
26	1	1 600 502 020	GUMMIBUCHSE	.	11	T
28	1	1 600 905 021	RILLENKUGELLAGE	.	20	T
49	4	1 603 435 068	GEWINDEFURCHSC	.	11	T
50	5	2 914 201 707	TORX-LINSENSCHR	4x20MM .	10	T
105	1	1 600 591 034	ZWISCHENPLATTE	.	13	T
652	1	1 605 510 307	SCHUTZHAUBE	Ø 125 MM .	27	T
802	1	1 607 950 060	ZWEILOCHMUTTER	.	15	T
803	1	2 605 703 014	AUFNAHMEFLANSC	Ø22,3xØ42MM,+O-RIN	21	Z
804	1	1 600 210 039	O-RING	20,35x1,78 MM .	11	Z
805	1	1 603 345 043	RUNDMUTTER	M14 .	24	Z
806	1	1 607 000 994	KOHLEBUERSTENS	.	22	T
808	1	1 619 P00 536	TYPSCHILD	.	15	T
811	1	1 607 000 723	POLSCHUH	230-240V .	34	T
821	1	1 607 000 995	GETRIEBEGEHAEUS	.	26	T
830	1	1 607 000 990	ANKER	230-240V .	36	T
832	1	1 607 000 718	SCHLEIFSPINDEL	M14 .	28	T
891	1	1 602 025 031	ZUSATZHANDGRIFF	M10, Ø37x115 MM .	28	T
891/1	1	2 602 025 067	ZUSATZHANDGRIFF	M10, Ø 32,5x105 .	16	T

Pos	St	Bestell-Nr.	Bezeichnung	Hinweise/Vorgänger	P	