0 601 375 003 /103
Stand ~~03-07~~
Issue 03-08-05

Fig./Abb. 1

Gerad - Verzahnung

● Vor Demontage des Ankers Kohlebürsten 5mm zurückziehen !

Before the armature is removed the carbon brushes must be withdrawn by at least 5mm !

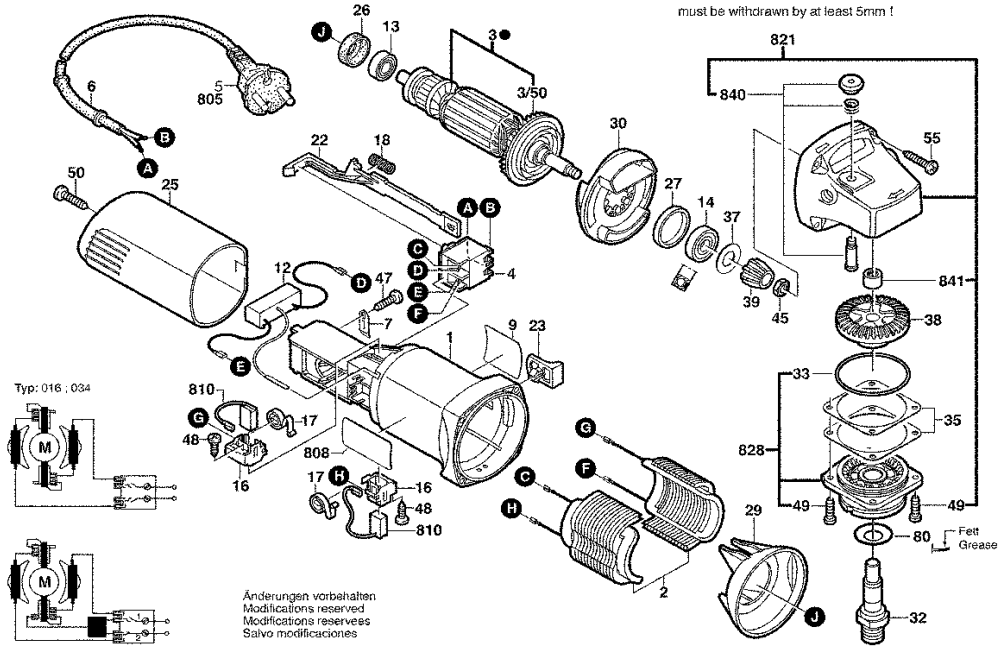

Bitte beachten Instandsetzung, Änderung und Prüfung von Elektrowerkzeugen sind fachgerecht durchzuführen.
Die Sicherheitsvorschriften nach IEC, EN, VDE, AFNOR und weitere in den einzelnen Ländern gültige Vorschriften sind einzuhalten.
Technische und Preisänderungen vorbehalten. Erzeugnisse und Preise/ Preisgruppen werden laufend auf neuesten Stand gebracht.

Stand: 28.07.2003

Pos	St	Bestell-Nr.	Bezeichnung	Hinweise/Vorgänger	P	
1	1	1 605 108 174	MOTORGEHAEUSE	BLAU	27	T
2	1	1 604 220 328	POLSCHUH	220-240V .	31	T
3	1	1 604 010 626	ANKER	220-240V .	37	T
3/50	1	1 606 610 141	LUEFTER	.	22	T
4	1	1 607 200 179	EIN/AUS-SCHALTER	.	24	T
6	1	2 600 703 012	TUELLE	Ø 6,5-Ø 6,9x95 MM .	12	T
7	1	1 601 302 017	BEFESTIGUNGSSCH	.	11	T
9	1	2 609 130 620	FIRMENSCHILD	.	15	T
12	1	1 607 328 043	ENTSTOERKONDEN	.	20	T
13	1	2 600 905 032	RILLENKUGELLAGE	7x19x6MM .	23	T
14	1	2 609 110 094	RILLENKUGELLAGE	.	16	T
16	2	1 604 336 035	BUERSTENHALTER	.	15	T
17	2	1 604 652 013	SPIRALFEDER	.	11	T
18	1	1 604 611 031	DRUCKFEDER	.	13	T
22	1	1 602 319 009	VERSTELLSCHIEBE	.	13	T
23	1	1 602 026 068	SCHALTERGRIFF	SCHWARZ	13	T
25	1	1 605 500 194	GEHAEUSEDECKEL	BLAU	21	T
26	1	1 600 502 024	ZWISCHENRING	.	11	T
27	1	1 600 206 025	ZWISCHENRING	.	11	T
29	1	1 600 591 023	LUFTLEITRING	.	13	T
30	1	1 600 591 024	LUFTLEITRING	.	16	T
32	1	1 603 523 110	SCHLEIFSPINDEL	M14, SW17 .	20	T
33	1	1 600 210 041	O-RING	42x1 MM .	13	T
35	1	1 600 136 016		0,10 MM DICK	13	T
35	1	1 600 136 017		0,20 MM DICK	13	T
37	1	1 600 100 033	ABDECKSCHEIBE	.	13	T
38	1	2 609 110 150	TELLERRAD	.	22	T
39	1	2 609 110 149	KEGELRAD	.	19	T
45	1	2 915 011 007	SECHSKANTMUTTE	DIN 934-M6-8-A .	10	Z
47	1	2 609 110 052	SPEZIALSCHRAUBE	.	11	T
48	2	1 619 P00 220	TORX-LINSENSCHR	.	10	T
49	4	1 603 435 068	GEWINDEFURCHSC	.	11	T
50	1	2 910 611 020	BLECHSCHRAUBE	DIN 7981-ST3,9x19-C-H	11	T
55	4	2 910 611 022	BLECHSCHRAUBE	DIN7981-ST3,9x25-C-H	00	T
80	1	3 600 150 021	DICHTSCHEIBE	.	13	T
650/10	1	2 602 025 067	ZUSATZHANDGRIFF	M10, Ø 32,5x105 .	16	T
650/20	1	1 603 345 043	RUNDMUTTER	M14 .	24	Z
650/30	1	1 607 950 060	ZWEILOCHMUTTER	.	15	T
650/50	1	2 605 703 014	AUFNAHMEFLANSC	Ø22,3xØ42MM,+O-RIN	21	Z
650/50/20	1	1 600 210 052	O-RING	.	11	T

Pos	St	Bestell-Nr.	Bezeichnung	Hinweise/Vorgänger	P	
651	1	1 605 510 249	SCHUTZHAUBE	Ø 150 MM .	29	T
805	1	1 604 460 163	NETZANSCHLUSSLE	.	26	T
808	1	1 619 P00 627	TYPSCHILD	.	00	T
810	1	1 607 014 145	KOHLEBUERSTENS	.	22	T
821	1	1 605 806 466	GETRIEBEGEHAEUS	.	31	T
828	1	1 605 805 090	LAGERFLANSCH	SCHWARZ	29	T
840	1	1 607 000 298	DRUCKKNOPF	SCHWARZ	16	T
841	1	1 600 910 018	NADELHUELSE	Ø8xØ12x8 MM .	14	T

0 601 375 003 /103
Stand } ~~03-05~~
Issue } 03-07-28 **Fig./Abb. 2**

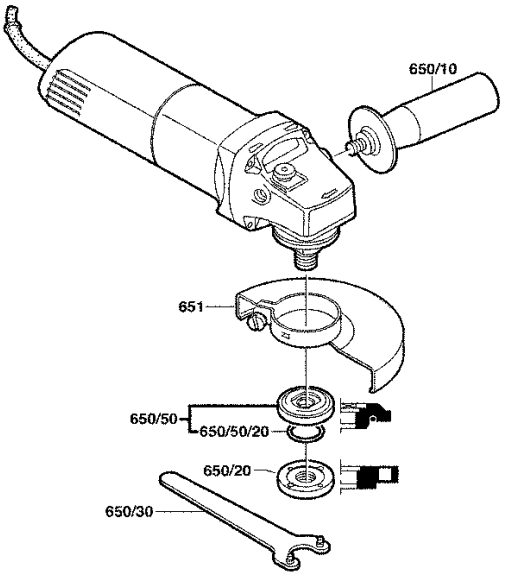

Änderungen vorbehalten
Modifications reserved
Modifications reservees
Salvo modificaciones

Bitte beachten Instandsetzung, Änderung und Prüfung von Elektrowerkzeugen sind fachgerecht durchzuführen.
Die Sicherheitsvorschriften nach IEC, EN, VDE, AFNOR und weitere in den einzelnen Ländern gültige Vorschriften sind einzuhalten.
Technische und Preisänderungen vorbehalten. Erzeugnisse und Preise / Preisgruppen werden laufend auf neuesten Stand gebracht.

Stand: 28.07.2003

Pos	St	Bestell-Nr.	Bezeichnung	Hinweise/Vorgänger	P	

Pos	St	Bestell-Nr.	Bezeichnung	Hinweise/Vorgänger	P	