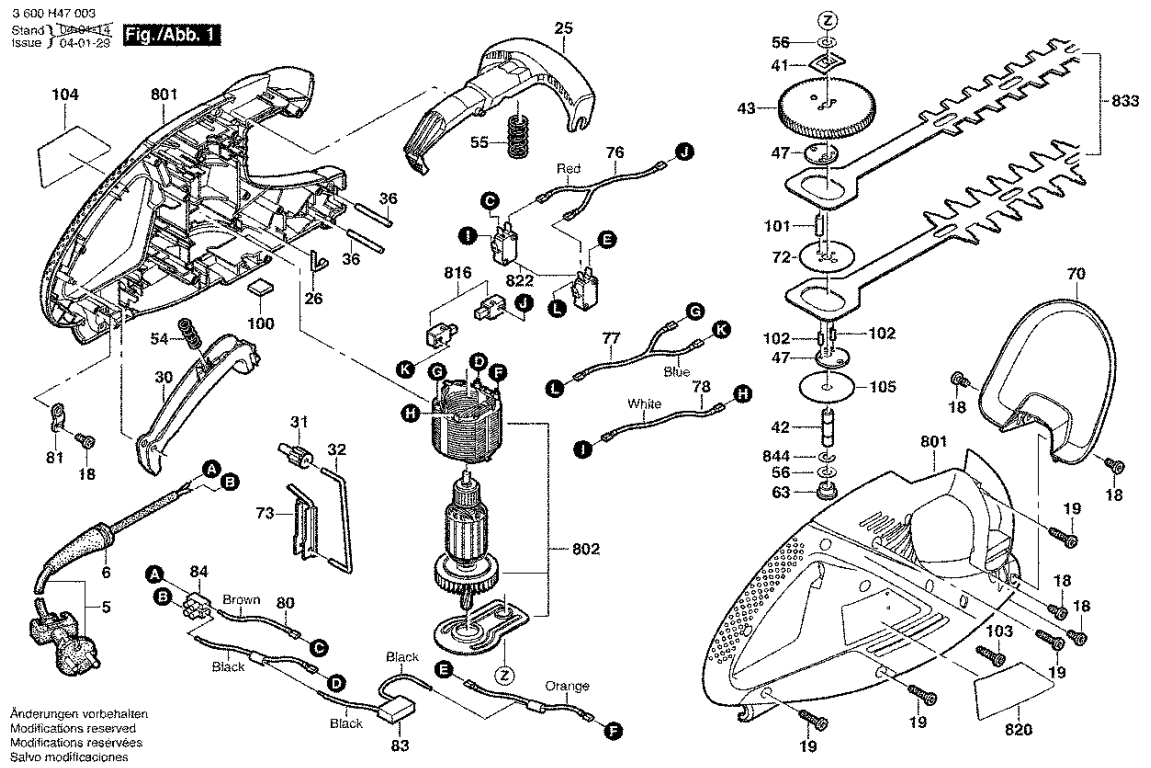

Bitte beachten Instandsetzung, Änderung und Prüfung von Elektrowerkzeugen sind fachgerecht durchzuführen.
Die Sicherheitsvorschriften nach IEC, EN, VDE, AFNOR und weitere in den einzelnen Ländern gültige Vorschriften sind einzuhalten.
Technische und Preisänderungen vorbehalten. Erzeugnisse und Preise/ Preisgruppen werden laufend auf neuesten Stand gebracht.

Stand: 04.10.2004

Pos	St	Bestell-Nr.	Bezeichnung	Hinweise/Vorgänger	P	
5	1	F 016 F03 250	NETZANSCHLUSSLE	.	21	T
6	1	F 016 F03 243	TUELLE	.	13	T
18	2	F 016 F03 225	TORX-LINSENSCHR	.	10	T
19	9	F 016 F03 226	SCHRAUBE	.	11	T
25	1	F 016 F03 227	SCHALTSEGMENT	.	22	T
26	1	F 016 F03 228	KONTAKTBUEGEL	.	13	T
30	1	F 016 F03 229	SCHALTSEGMENT	.	18	T
31	1	F 016 F03 230	SCHALTRAD	.	12	T
32	1	F 016 F03 231	SCHALTSTANGE	.	12	T
36	2	F 016 F03 232	ZYLINDERSTIFT	.	11	T
41	1	F 016 F03 234	FEDERMUTTER	.	10	T
42	1	F 016 F03 235	ANTRIEBSWELLE	.	20	T
43	1	F 016 F03 236	STIRNRAD	.	28	T
47	1	F 016 F03 238	EXZENTERSCHEIBE	.	21	T
54	1	F 016 F03 240	DRUCKFEDER	.	10	T
55	1	F 016 F03 241	DRUCKFEDER	.	10	T
56	2	F 016 F03 242	AUSGLEICHSCHEIB	.	10	T
63	1	F 016 F03 244	LAGERBUCHSE	.	13	T
70	1	F 016 F03 263	SCHUTZSCHILD	.	18	T
72	1	F 016 F03 265	AUSGLEICHSCHEIB	.	11	T
73	1	F 016 F03 266	.	.	12	T
76	1	F 016 F03 268	VERBINDUNGSKABE	.	13	T
77	1	F 016 F03 269	VERBINDUNGSKABE	.	13	T
78	1	F 016 F03 267	VERBINDUNGSKABE	.	15	T
80	1	F 016 F03 272	VERBINDUNGSKABE	BRAUN	12	T
81	1	F 016 F03 273	KABELHALTER	.	10	T
83	1	F 016 F03 275	ENTSTOERKONDEN	.	17	T
84	1	F 016 F03 276	REIHENKLEMME	.	11	T
100	1	F 016 F03 280	ERSATZTEIL	.	11	T
101	1	F 016 F03 277	BOLZEN	.	11	T
102	1	F 016 F03 278	BOLZEN	.	11	T
103	1	F 016 F03 279	TORX-LINSENSCHR	.	10	T
104	1	F 016 F03 281	ETIKETT	.	15	T
105	1	F 016 F03 285	VORLEGSCHEIBE	.	12	T
750	1	F 016 F03 286	OELBEHAELTER	.	22	T
801	1	F 016 F03 247	GEHAEUSESCHALE	.	32	T
802	1	F 016 F03 248	ELEKTROMOTOR	.	38	T
816	2	F 016 F03 253	BUERSTENPLATTE	.	21	T
820	1	F 016 F03 254	HINWEISSCHILD	.	15	T
822	1	F 016 F03 258	SCHALTER	.	21	T

Pos	St	Bestell-Nr.	Bezeichnung	Hinweise/Vorgänger	P	
833	1	F 016 F03 259	MESSERSATZ	.	38	T
844	1	F 016 F03 237	SICHERUNGSSCHEI	.	12	T

3 600 H47 003
Stand } 03-12-15
Issue } 03-12-15

Fig./Abb. 2

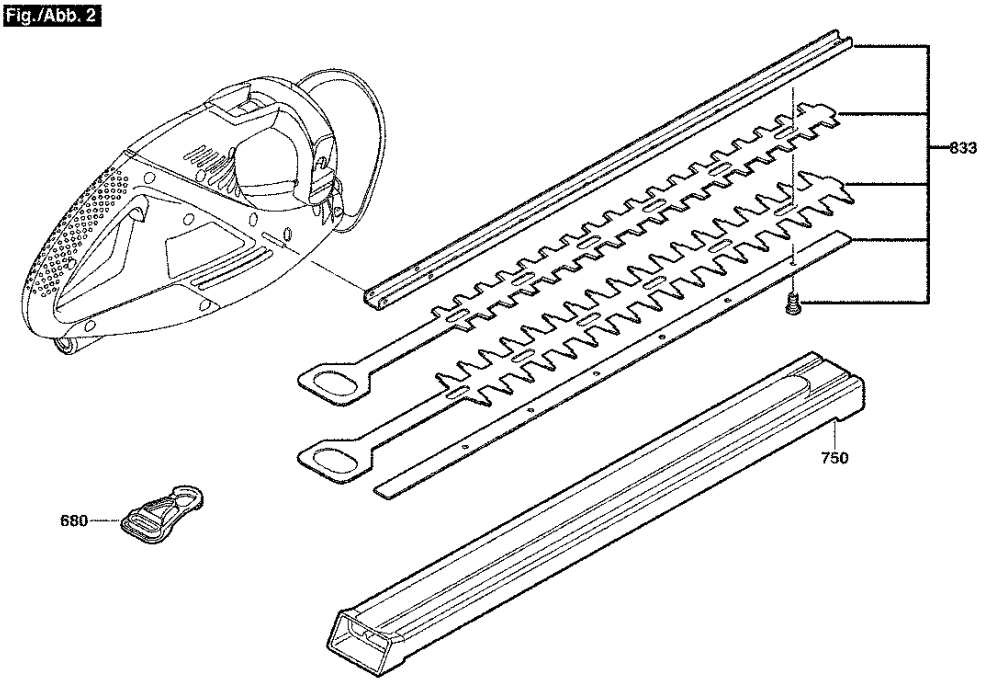

Änderungen vorbehalten
Modifications reserved
Modifications reservées
Salvo modificaciones

Bitte beachten Instandsetzung, Änderung und Prüfung von Elektrowerkzeugen sind fachgerecht durchzuführen.
Die Sicherheitsvorschriften nach IEC, EN, VDE, AFNOR und weitere in den einzelnen Ländern gültige Vorschriften sind einzuhalten.
Technische und Preisänderungen vorbehalten. Erzeugnisse und Preise/Preisgruppen werden laufend auf neuesten Stand gebracht.

Stand: 04.10.2004

Pos	St	Bestell-Nr.	Bezeichnung	Hinweise/Vorgänger	P	

Pos	St	Bestell-Nr.	Bezeichnung	Hinweise/Vorgänger	P	