**BOSCH**

Elektrowerkzeuge

**GW-AKKU-BOHRMASCHINE**
PBM 7.2 VE 0 603 921 703

SIS_DVD 01/05

**Typ** 0 603 **921** 7 . . = **PBM 7,2 VE**

Stand ~~94-09~~
Issue 94-10

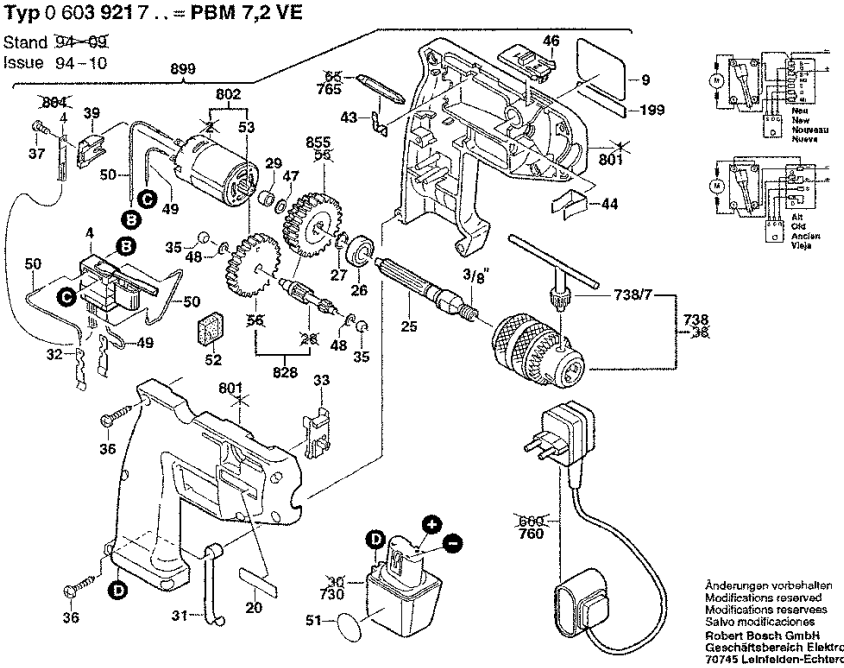


Bitte beachten Instandsetzung, Änderung und Prüfung von Elektrowerkzeugen sind fachgerecht durchzuführen.
Die Sicherheitsvorschriften nach IEC, EN, VDE, AFNOR und weitere in den einzelnen Ländern gültige Vorschriften sind einzuhalten.
Technische und Preisänderungen vorbehalten. Erzeugnisse und Preise/ Preisgruppen werden laufend auf neuesten Stand gebracht.

Stand: 20.12.1999

| Pos | St | Bestell-Nr. | Bezeichnung | Hinweise/Vorgänger | P | |
|---|---|---|---|---|---|---|
| 4 | 1 | 2 607 200 302 | EIN/AUS-SCHALTER | . | 37 | T |
| 9 | 1 | 2 601 110 778 | FIRMENSCHILD | SONNENSEITE | 11 | T |
| 20 | 1 | 2 601 110 606 | KLEBESCHILD | SCHATTENSEITE | 11 | T |
| 25 | 1 | 2 606 135 018 | BOHRSPINDEL | 3/8" . | 23 | T |
| 26 | 1 | 1 900 905 120 | RILLENKUGELLAGE | 6000-2 Z DIN 625 . | 22 | T |
| 27 | 1 | 2 916 650 001 | SICHERUNGSRING | DIN 471-10x1MM-FSt . | 10 | T |
| 29 | 1 | 2 600 301 011 | SINTERBUCHSE | . | 11 | T |
| 31 | 1 | 2 601 251 002 | HALTEFEDER | Ø 8,7 MM . | 11 | T |
| 32 | 2 | 2 601 324 012 | KONTAKTFEDER | . | 11 | T |
| 33 | 1 | 2 601 099 026 | SPERRHEBEL | 36,5 MM . | 11 | T |
| 35 | 2 | 2 600 302 002 | SINTERBUCHSE | . | 11 | T |
| 36 | 7 | 2 603 435 036 | SPEZIALSCHRAUBE | 4x16 MM . | 11 | T |
| 37 | 1 | 2 910 641 050 | LINSENSCHRAUBE | DIN 7985-M3x8-4.8 . | 10 | T |
| 39 | 1 | 2 605 715 000 | KUEHLKOERPER | . | 16 | T |
| 43 | 1 | 2 601 250 002 | HALTEFEDER | . | 11 | T |
| 44 | 1 | 2 601 250 003 | KLEMMFEDER | . | 11 | T |
| 46 | 1 | 2 601 099 027 | VERSTELLSCHIEBE | . | 11 | T |
| 48 | 2 | 2 600 100 636 | AUSGLEICHSCHEIB | 0,3 MM . | 11 | T |
| 49 | 3 | 2 604 413 005 | VERBINDUNGSLEIT | L = 52 MM WEISS | 11 | T |
| 50 | 2 | 2 604 413 004 | VERBINDUNGSLEIT | L = 79 MM WEISS | 11 | T |
| 51 | 1 | 1 601 110 265 | KLEBESCHILD | . | 15 | T |
| 52 | 1 | 2 601 010 038 | STAUBSCHUTZ | . | 11 | T |
| 53 | 1 | 2 606 316 112 | RITZEL | Z=11 . | 16 | T |
| 199 | 1 | 1 601 110 265 | KLEBESCHILD | . | 15 | T |
| 730 | 1 | 2 607 300 001 | EINSCHUB-AKKUPA | 7,2V, 1,4AH,NiCd . | 00 | Z |
| 738 | 1 | 1 608 571 066 | ZAHNKRANZBOHRF | Ø 1-10 MM, 3/8" . | 00 | Z |
| 738/7 | 1 | 1 607 950 042 | BOHRFUTTERSCHL | SG 1, Ø 4x60 MM . | 00 | Z |
| 760 | 1 | 2 607 224 440 | SCHNELL-LADER | EU 230/7,2-14,4V, 1h . | 00 | Z |
| 765 | 1 | 1 609 200 392 | SCHRAUBERKLINGE | . | 00 | Z |
| 801 | 1 | 2 605 104 998 | GEHAEUSESCHALE | GRUEN | 28 | T |
| 802 | 1 | 1 609 340 003 | GLEICHSTROMMOT | 7,2V . | 34 | T |
| 828 | 1 | 1 609 340 005 | ZAHNWELLE | Z=10/19/81 . | 29 | T |
| 855 | 1 | 1 609 340 007 | STIRNRAD | Z=58/67 . | 30 | T |
| 899 | 1 | 0 603 921 723 | GW-AKKU-BOHRMA | + AKKU OHNE LADEGI | 00 | E |

| Pos | St | Bestell-Nr. | Bezeichnung | Hinweise/Vorgänger | P | |
|---|---|---|---|---|---|---|

Ersatzteil-Lieferung über BOSCH Elektrowerkzeug-Kundendienststellen. Bei Ersatzteil-Bestellungen bitte 10-stellige Maschinen-Bestellnummer angeben.