0 600 870 003
Stand / Issue 04-07-01 **Fig./Abb. 1**

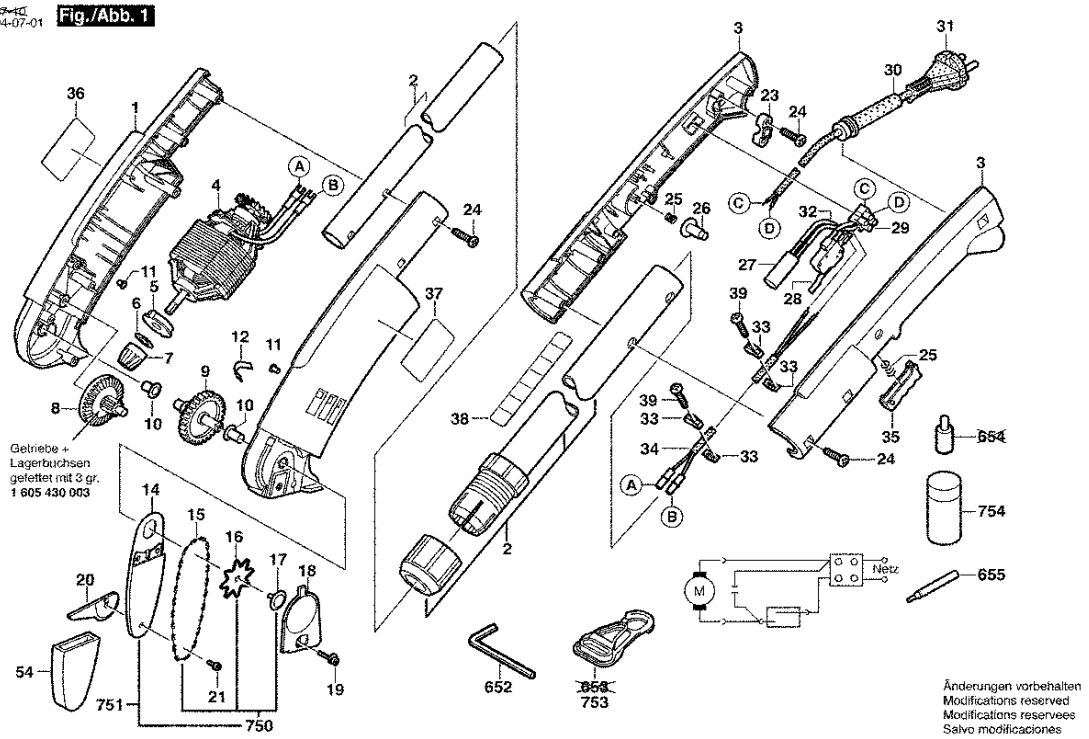

Bitte beachten Instandsetzung, Änderung und Prüfung von Elektrowerkzeugen sind fachgerecht durchzuführen.
Die Sicherheitsvorschriften nach IEC, EN, VDE, AFNOR und weitere in den einzelnen Ländern gültige Vorschriften sind einzuhalten.
Technische und Preisänderungen vorbehalten. Erzeugnisse und Preise/Preisgruppen werden laufend auf neuesten Stand gebracht.

Stand: 11.06.1999

Pos	St	Bestell-Nr.	Bezeichnung	Hinweise/Vorgänger	P	
1	1	1 609 203 542	MOTORGEHAEUSE	GRUEN	34	T
2	1	1 609 203 543	ROHR	.	41	T
3	1	1 609 203 545	HANDGRIFF	GRUEN	28	T
4	1	1 609 203 546	WECHSELSTROMM	.	45	T
5	1	1 609 203 547	GLEITLAGER	.	17	T
6	1	1 609 203 548	ANLAUFSCHEIBE	.	11	T
7	1	1 609 203 549	KEGELRAD	Z=18 .	15	T
8	1	1 609 203 550	TELLERRAD	Z=13/60 .	24	T
9	1	1 609 203 551	ANTRIEBSRAD	Z=48 .	26	T
10	2	1 609 203 552	GLEITLAGER	.	14	T
11	2	1 609 203 553	GLEITLAGER	.	13	T
12	1	1 609 203 554	BUEGELFEDER	.	11	T
14	1	1 609 203 556	FUEHRUNGSSCHIE	.	23	T
15	1	1 609 203 557	SAEGEKETTE	.	30	T
16	1	1 609 203 558	KETTENRITZEL	Z=8 .	17	T
17	1	1 609 203 559	STOPFEN	.	11	T
18	1	F 016 L61 536	SPANNPLATTE	.	17	T
19	1	1 609 203 561	SCHRAUBE	.	13	T
20	1	1 609 203 562	ANSCHLAGPLATTE	.	22	T
21	1	1 609 203 563	INNENSECHSKANTS	.	12	T
23	1	1 609 203 564	KLEMMLEISTE	.	13	T
24	12	1 609 203 565	BLECHSCHRAUBE	Ø 3,5x16 MM .	11	T
25	2	1 609 203 566	DRUCKFEDER	.	11	T
26	1	1 609 203 567	DRUCKKNOPF	.	13	T
27	1	1 609 203 568	ENTSTOERKONDEN	.	29	T
28	1	1 609 203 569	EIN/AUS-SCHALTER	.	27	T
29	1	1 901 091 101	KLEMMENLEISTE	2-POLIG	19	T
30	1	1 609 203 570	TUELLE	.	17	T
31	1	2 604 460 182	NETZANSCHLUSSLE	.	21	T
32	1	1 609 203 571	VERBINDUNGSLEIT	.	33	T
33	2	1 609 203 572	KABELKLEMME	.	14	T
34	1	1 609 203 573	VERBINDUNGSKABE	.	29	T
35	1	1 609 203 574	SCHALTKLINKE	.	13	T
36	1	1 601 118 575	TYPSCHILD	.	15	T
37	1	1 601 118 576	HINWEISSCHILD	.	15	T
38	1	1 601 118 577	HINWEISSCHILD	.	15	T
39	4	1 600 203 602	BLECHSCHRAUBE	Ø 3,5x12 MM .	00	T
54	1	1 609 203 539	KETTENSCHUTZ	.	17	T
652	1	1 907 950 005	WINKELSCHRAUBE	DIN 911, SW4 .	14	Z
655	1	F 016 L61 504	SPANNPLATTE	.	13	T

Pos	St	Bestell-Nr.	Bezeichnung	Hinweise/Vorgänger	P	
750	1	1 607 031 144	SAEGEKETTE	.	37	T
751	1	2 609 390 297	TEILESATZ	.	00	T
754	1	1 609 200 399	OEL-SPRUEHDOSE	.	00	Z