0 603 936 503
Stand / Issue 01-03-26

Fig./Abb. 1

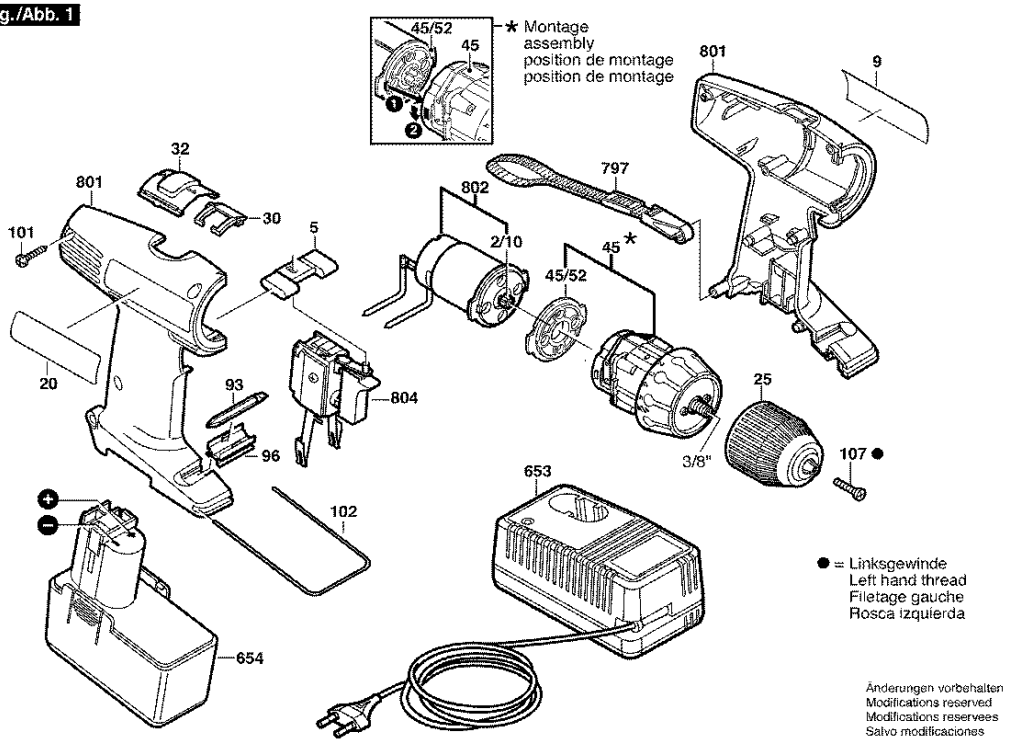

Bitte beachten Instandsetzung Änderung und Prüfung von Elektrowerkzeugen sind fachgerecht durchzuführen
Die Sicherheitsvorschriften nach IECEN, VDE, AFNOR und weitere in den einzelnen Ländern gültige Vorschriften sind einzuhalten
Technische und Preisänderungen vorbehalten Erzeugnisse und Preise/ Preisgruppen werden laufend auf neuesten Stand gebracht

Stand: 28.12.1999

Pos	St	Bestell-Nr.	Bezeichnung	Hinweise/Vorgänger	P	
2/10	1	2 606 316 161	RITZEL	Z=12 .	15	T
5	1	2 601 099 055	VERSTELLSCHIEBE	ROT	11	T
9	1	2 601 118 833	FIRMENSCHILD	SONNENSEITE	13	T
20	1	2 601 118 834	HINWEISSCHILD	SCHATTENSEITE	13	T
25	1	2 608 572 090	SCHNELLSPANNBO	Ø 1-10 MM, 3/8" .	38	Z
30	1	2 602 033 008	SCHALTGABEL	.	11	T
32	1	2 601 099 060	VERSTELLSCHIEBE	SCHWARZ	11	T
45	1	2 606 200 047	PLANETENGETRIEB	.	36	T
45/52	1	2 605 719 030	ZWISCHENFLANSCH	.	00	T
93	1	1 609 200 147	SCHRAUBERKLINGE	6 MM .	14	Z
96	1	2 608 040 079	HALTER	.	11	T
101	6	2 914 201 668	TORX-LINSENSCHR	3x18MM .	10	T
102	1	2 601 329 041	HALTEBUEGEL	.	11	T
107	1	2 603 421 228	SENKSCHRAUBE	M 5x20 MM .	11	T
653	1	2 607 224 391	SCHNELL-LADER	EU 230/7,2-14,4V, 1h .	42	Z
654	1	2 607 335 054	EINSCHUB-AKKUPA	12V,1,4Ah,NiCd .	43	T
797	1	2 601 398 013	TRAGSCHLAUFE	.	00	Z
801	1	2 605 104 511	GEHAEUSESCHALE	GRUEN	24	T
802	1	2 607 022 941	GLEICHSTROMMOT	7,2-12V .	30	T
804	1	2 607 200 353	EIN/AUS-SCHALTER	.	36	T
899	1	0 603 936 520	AKKU-SCHRAUBER	12V + AKKU OHNE LAI	00	E

Pos	St	Bestell-Nr.	Bezeichnung	Hinweise/Vorgänger	P	

Ersatzteil-Lieferung über BOSCH Elektrowerkzeug-Kundendienststellen. Bei Ersatzteil-Bestellungen bitte 10-stellige Maschinen-Bestellnummer angeben.