BOSCH

Elektrowerkzeuge

AKKU-SCHRAUBER
PSR 12 VE-2 0 603 943 520

SIS_DVD 01/05

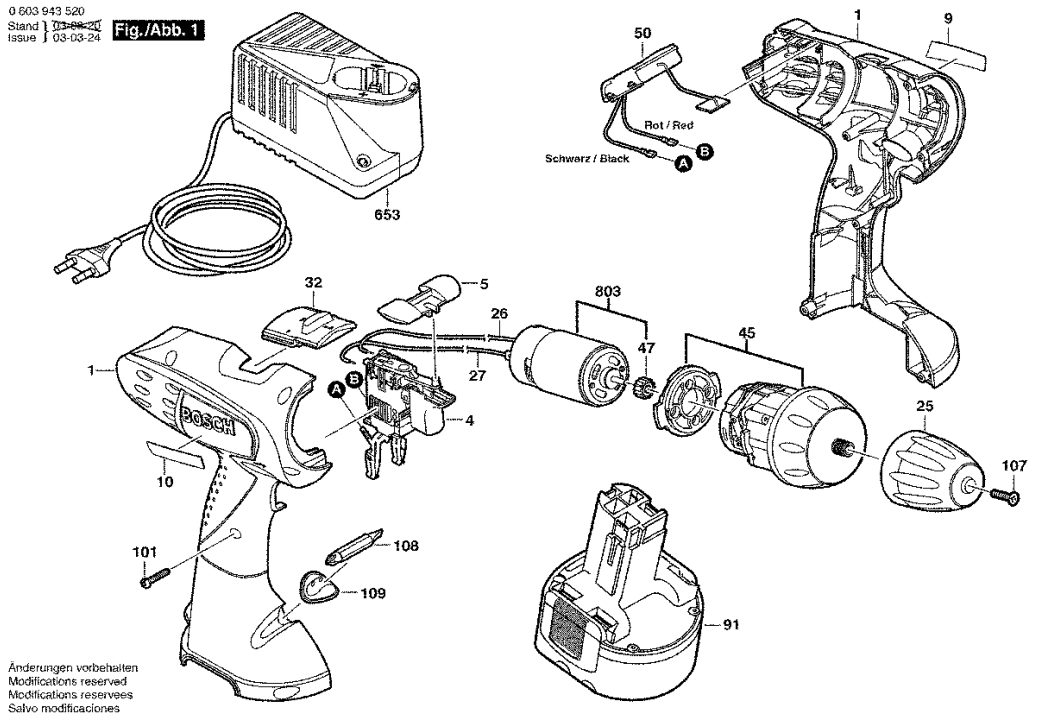

Bitte beachten Instandsetzung, Änderung und Prüfung von Elektrowerkzeugen sind fachgerecht durchzuführen
Die Sicherheitsvorschriften nach IEC, EN, VDE, AFNOR und weitere in den einzelnen Ländern gültige Vorschriften sind einzuhalten
Technische und Preisänderungen vorbehalten Erzeugnisse und Preise/ Preisgruppen werden laufend auf neuesten Stand gebracht

Stand: 24.02.2003

Pos	St	Bestell-Nr.	Bezeichnung	Hinweise/Vorgänger	P	
1	1	2 609 100 205	GEHAEUSE	.	31	T
4	1	2 607 200 474	EIN/AUS-SCHALTER	.	30	T
5	1	2 601 099 096	VERSTELLSCHIEBE	ROT	12	T
9	1	2 609 130 567	HINWEISSCHILD	.	15	T
10	1	2 609 130 569	TYPSCHILD	.	15	T
25	1	2 608 572 197	SCHNELLSPANNBO	.	38	T
26	1	2 609 120 086	VERBINDUNGSLEIT	.	11	T
27	1	2 609 120 108	VERBINDUNGSLEIT	.	11	T
32	1	2 608 040 212	VERSTELLEINHEIT	.	14	T
45	1	2 606 200 166	GETRIEBEKASTEN	.	37	T
47	1	2 606 316 161	RITZEL	Z=12 .	15	T
50	1	2 607 230 090	ANZEIGEEINHEIT	.	35	T
91	1	2 607 335 531	AKKU-PAKET	12V,1,5Ah,NiCd .	42	T
101	7	2 609 110 080	TORX-SENKSCHRA	.	11	T
107	1	2 603 421 228	SENKSCHRAUBE	M 5x20 MM .	11	T
108	1	2 609 160 063	SCHRAUBERKLINGE	.	15	T
109	1	2 607 001 443	WERKZEUGHALTER	.	12	T
653	1	2 607 224 439	SCHNELL-LADER	EU 230/7,2-14,4V, 1h .	43	T
653	1	2 607 224 441	SCHNELL-LADER	GB 230/7,2-14,4V, 1h .	47	T
653	1	2 607 224 443	SCHNELL-LADER	AUS 240/7,2-14,4V, 1h	43	T
653	1	2 607 224 447	SCHNELL-LADER	J 100/7,2-14,4V, 1h .	44	T
803	1	2 609 120 106	GLEICHSTROMMOT	12V .	32	T

Pos	St	Bestell-Nr.	Bezeichnung	Hinweise/Vorgänger	P	