# AKKU-BOHRSCHRAUBER

## SX4300----A TYPE 1

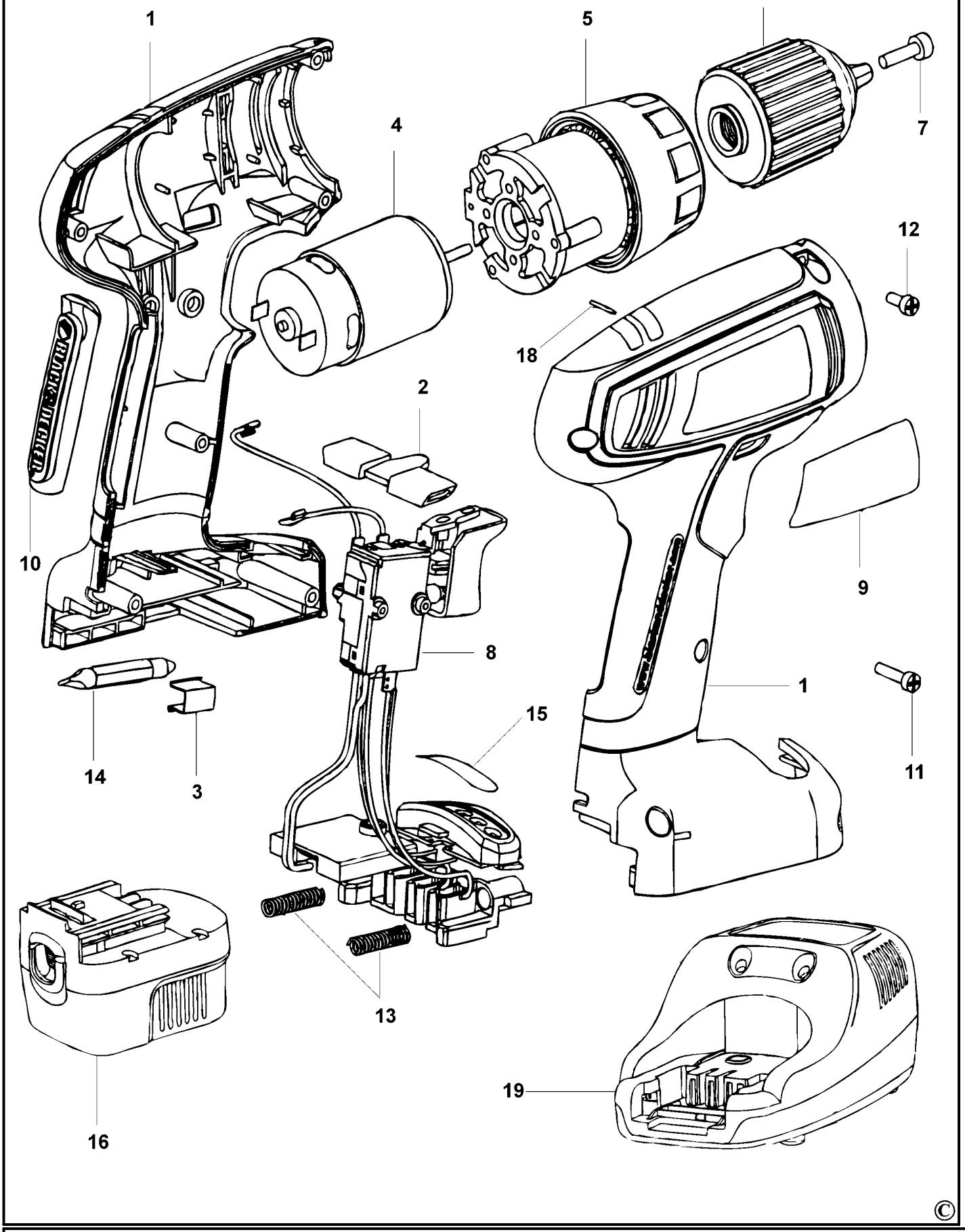


©

E14805.tif

# AKKU-BOHRSCHRAUBER

## SX4300----A TYPE 1

| Pos. | Nr | Ersatzteilnummer | Beschreibung | Preis | Variants |
|---|---|---|---|---|---|
| 1 | 1 | 5146649-20 | GEHAEUSE | | |
| 2 | 1 | 5146273-00 | ANTRIEB | | |
| 3 | 1 | 148354-03 | HALTER | | |
| 4 | 1 | 5102346-04 | MOTOR + ZW.GETR. | | |
| 5 | 1 | 5146657-00 | GETRIEBE ZSB | | |
| 6 | 1 | 5146645-00 | SPANNBOHRFUTTER | | |
| 7 | 1 | 149518-01 | SCHRAUBE | | |
| 8 | 1 | 5146722-01 | V-SCHALTER | | |
| 9 | 1 | 90503883 | AUFKLEBER | | KR |
| 10 | 1 | 5146650-00 | EINSATZ | | |
| 11 | 6 | 311993-00 | SCHRAUBE | | |
| 12 | 1 | 498511-00 | SCHRAUBE | | |
| 13 | 2 | 5100035-01 | FEDER | | |
| 14 | 1 | 419581-01 | KLINGE | | |
| 15 | 1 | 5146509-01 | SCHILD | | |
| 16 | 1 | 90504282 | ACCU-PACK | | |
| 18 | 1 | 5100918-00 | SCHRAUBE | | |
| 19 | 1 | 5147073-00 | LADEGER. + HALTER | | |