WINKELSCHLEIFER P5932-----A

TYPE 1

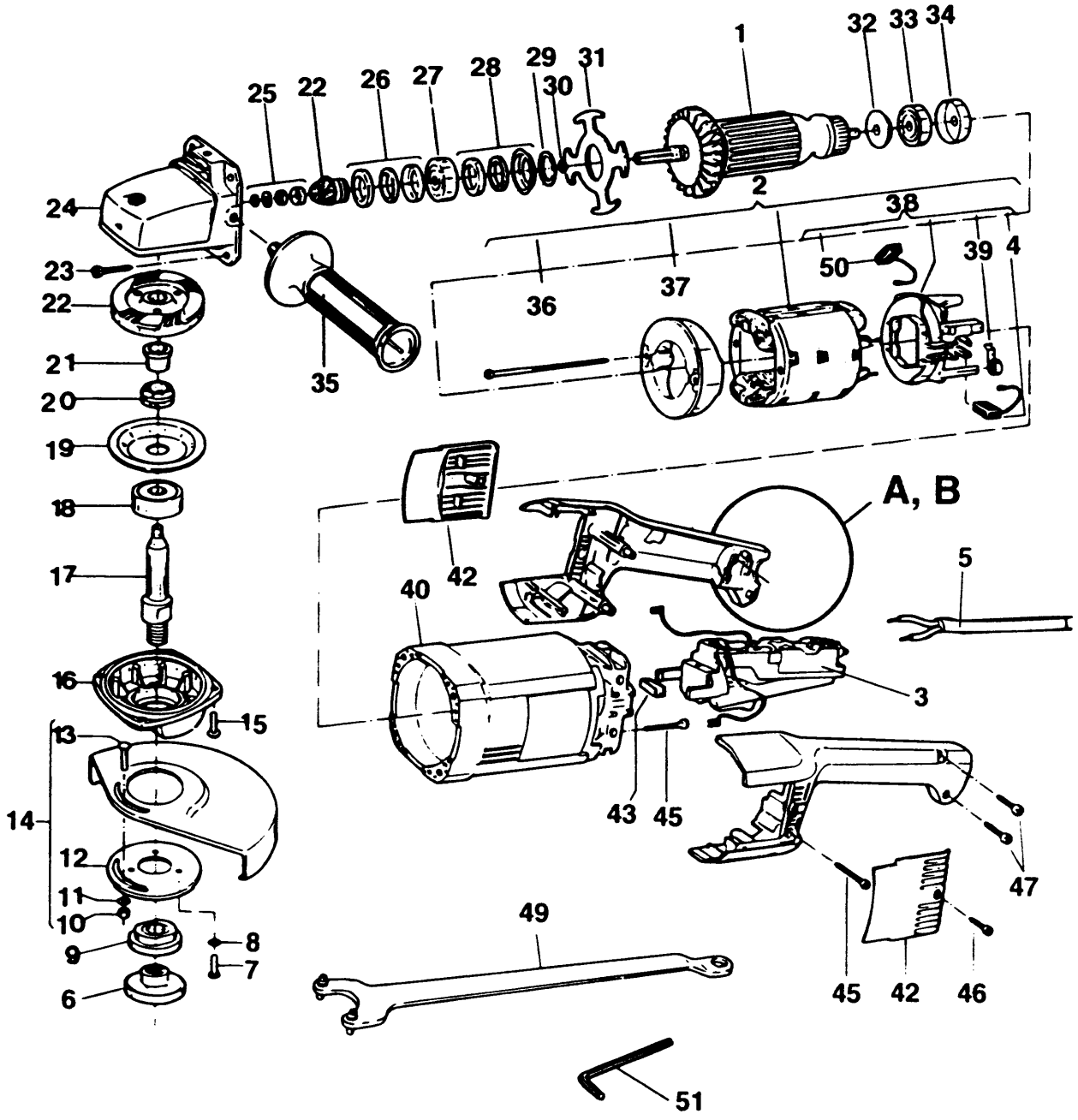

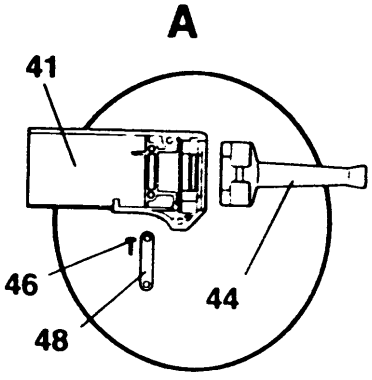

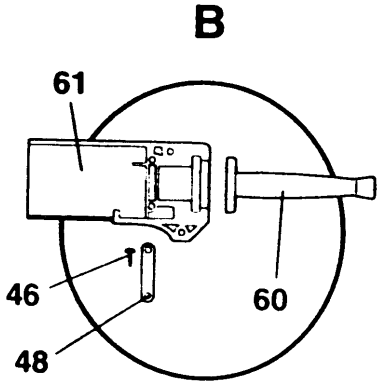

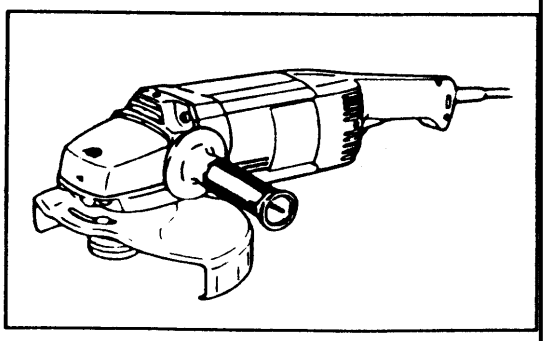

E9844.tif

WINKELSCHLEIFER P5932-----A

TYPE 1

Pos. Nr		Ersatzteilnummer	Beschreibung	Preis	Variants	
1	1	931629-49	ANKER 220/240V			GB 240V
1	1	931629-49	ANKER 220/240V			AU-NZ (5932 ONLY)
1	1	931630-49	ANKER			AE 115V
1	1	931629-49	ANKER 220/240V		PA	
1	1	931629-49	ANKER 220/240V		PT	
1	1	931629-49	ANKER 220/240V		SE	
1	1	931629-49	ANKER 220/240V		IL	
1	1	931629-49	ANKER 220/240V		IT	
1	1	931629-49	ANKER 220/240V		NO	
1	1	931629-49	ANKER 220/240V		DK	
1	1	931629-49	ANKER 220/240V		FI	
1	1	931629-49	ANKER 220/240V		FR	
1	1	931629-49	ANKER 220/240V		AR	
1	1	931629-49	ANKER 220/240V		CL	
1	1	931629-49	ANKER 220/240V		DE	
1	1	000000-00	NICHT MEHR LIEFERBAR			GB 115V
2	1	940480-49	FELD		PA	
2	1	940480-49	FELD		PT	
2	1	940480-49	FELD		SE	
2	1	940480-49	FELD		IL	
2	1	940480-49	FELD		IT	
2	1	940480-49	FELD		NO	
2	1	940480-49	FELD		DK	
2	1	940480-49	FELD		FI	
2	1	940480-49	FELD		FR	
2	1	940480-49	FELD		AR	
2	1	940480-49	FELD		CL	
2	1	940480-49	FELD		DE	
2	1	940483-49	FELD 230V			AE 115V
2	1	940481	FELD			GB 240V
2	1	940481	FELD			AU-NZ (5932 ONLY)
2	1	940499-49	FELD 115V			GB 115V
3	1	949823-10	SCHALTERFESTST.		PA	
3	1	949823-10	SCHALTERFESTST.		PT	
3	1	949823-10	SCHALTERFESTST.		SE	
3	1	949823-10	SCHALTERFESTST.		FI	
3	1	949823-10	SCHALTERFESTST.		IT	
3	1	949823-10	SCHALTERFESTST.		NO	
3	1	949823-10	SCHALTERFESTST.		AR	
3	1	949823-10	SCHALTERFESTST.		DE	
3	1	949823-10	SCHALTERFESTST.		DK	
3	1	949823-10	SCHALTERFESTST.			AE 115V
3	1	949823-11	SICHERHEITSSCHALT.		CL	
3	1	949823-11	SICHERHEITSSCHALT.		FR	
3	1	949823-11	SICHERHEITSSCHALT.		IL	
3	1	949823-11	SICHERHEITSSCHALT.			GB 240V
3	1	000000-00	NICHT MEHR LIEFERBAR			AU-NZ (5932 ONLY)
3	1	000000-00	NICHT MEHR LIEFERBAR			GB 115V
4	1	940160-02	ABSCHALTKOHLE 115V			AE 115V
4	1	940160-02	ABSCHALTKOHLE 115V			GB 115V
4	1	940160-03	ABSCHALTKOHLE 230V		PA	
4	1	940160-03	ABSCHALTKOHLE 230V		PT	
4	1	940160-03	ABSCHALTKOHLE 230V		SE	
4	1	940160-03	ABSCHALTKOHLE 230V		IL	
4	1	940160-03	ABSCHALTKOHLE 230V		IT	
4	1	940160-03	ABSCHALTKOHLE 230V		NO	
4	1	940160-03	ABSCHALTKOHLE 230V		DK	
4	1	940160-03	ABSCHALTKOHLE 230V		FI	

WINKELSCHLEIFER P5932-----A

TYPE 1

4	1	940160-03	ABSCHALTKOHLE 230V	FR	
4	1	940160-03	ABSCHALTKOHLE 230V	AR	
4	1	940160-03	ABSCHALTKOHLE 230V	CL	
4	1	940160-03	ABSCHALTKOHLE 230V	DE	
4	1	940160-03	ABSCHALTKOHLE 230V		GB 240V
4	1	940160-03	ABSCHALTKOHLE 230V		AU-NZ (5932 ONLY)
5	1	930968-00	NETZKABEL	SE	
5	1	930968-00	NETZKABEL	NO	
5	1	930968-00	NETZKABEL	PA	
5	1	930968-00	NETZKABEL	PT	
5	1	930968-00	NETZKABEL	FI	
5	1	930968-00	NETZKABEL	FR	
5	1	930968-00	NETZKABEL	IL	
5	1	930968-00	NETZKABEL	AR	
5	1	930968-00	NETZKABEL	DE	
5	1	930968-00	NETZKABEL	DK	
5	1	949770-12	NETZKABEL		GB 240V
5	1	949770-32	KABEL		GB 115V
5	1	000000-00	NICHT MEHR LIEFERBAR		AE 115V
5	1	000000-00	NICHT MEHR LIEFERBAR	CL	
5	1	940611	KABEL		AU-NZ (5932 ONLY)
5	1	932025	KABEL	IT	
6	1	931771	FLANSCH		
7	3	933058-00	SCHRAUBE		
8	3	932369	UNTERLEGSCHEIBE		
9	1	930927	FLANSCH		
10	1	860083-03	MUTTER		
11	1	930925	UNTERLEGSCHEIBE		
12	1	930929	FLANSCH		
13	1	949892-07	SCHRAUBE		
14	1	931942-02	SCHUTZ 9"	PA	
14	1	931942-02	SCHUTZ 9"	PT	
14	1	931942-02	SCHUTZ 9"	SE	
14	1	931942-02	SCHUTZ 9"	IL	
14	1	931942-02	SCHUTZ 9"	IT	
14	1	931942-02	SCHUTZ 9"	NO	
14	1	931942-02	SCHUTZ 9"	DK	
14	1	931942-02	SCHUTZ 9"	FI	
14	1	931942-02	SCHUTZ 9"	FR	
14	1	931942-02	SCHUTZ 9"	AR	
14	1	931942-02	SCHUTZ 9"	CL	
14	1	931942-02	SCHUTZ 9"	DE	
14	1	931942-02	SCHUTZ 9"		GB 240V
14	1	931942-02	SCHUTZ 9"		AE 115V
14	1	931942-02	SCHUTZ 9"		GB 115V
14	1	937677	SCHUTZ		AU-NZ (5932 ONLY)
15	4	949887-01	SCHRAUBE		
16	1	947962-00	GETR.GEH.ABDECKUNG		
17	1	578243-00	SPINDEL		
18	1	930566	KUGELLAGER		
19	1	930924	FLANSCH		
20	1	930923	DICHTUNG		
21	1	930922	DISTANZSCHEIBE		
22	1	932522	GETR.+ZW.GETR. ZSB		
23	4	930930	SCHRAUBE		
24	1	401048-00	GETR.GEH.		
25	1	937098-49	KLIP ZSB		
26	1	930909	DICHTUNG ZSB		
27	1	330003-14	KUGELLAGER		
28	1	931067-00	DICHTUNG ZSB		

WINKELSCHLEIFER P5932-----A

TYPE 1

29	1	931062-00	DISTANZSCHEIBE		
30	1	930028-00	O-RING		
31	1	931066-00	FLANSCH		
32	1	938331-00	DISTANZSCHEIBE		
33	1	330003-36	KUGELLAGER		
34	1	938332-00	HUELSE		
35	1	933499	SEITENGRIFF ZSB		
36	2	931072	SCHRAUBE		
37	1	931073-00	ABDECKUNG		
38	1	935747	KOHLEPLATTE ZSB	PA	
38	1	935747	KOHLEPLATTE ZSB	PT	
38	1	935747	KOHLEPLATTE ZSB	SE	
38	1	935747	KOHLEPLATTE ZSB	IL	
38	1	935747	KOHLEPLATTE ZSB	IT	
38	1	935747	KOHLEPLATTE ZSB	NO	
38	1	935747	KOHLEPLATTE ZSB	DK	
38	1	935747	KOHLEPLATTE ZSB	FI	
38	1	935747	KOHLEPLATTE ZSB	FR	
38	1	935747	KOHLEPLATTE ZSB	AR	
38	1	935747	KOHLEPLATTE ZSB	CL	
38	1	935747	KOHLEPLATTE ZSB	DE	
38	1	935747	KOHLEPLATTE ZSB		GB 240V
38	1	935747	KOHLEPLATTE ZSB		AU-NZ (5932 ONLY)
38	1	000000-00	NICHT MEHR LIEFERBAR		AE 115V
38	1	000000-00	NICHT MEHR LIEFERBAR		GB 115V
39	2	931076-00	FEDER		
40	1	948162-06	GEHAEUSE		
41	1	000000-00	NICHT MEHR LIEFERBAR		
42	2	933364-02	ABDECKUNG		
43	4	930934-00	DAEMPFER		
44	1	931113-00	KABELTUELLE		AU-NZ (5932 ONLY)
44	1	937325-00	KABELTUELLE		GB 115V
44	1	930981-00	KABELTUELLE		GB 240V
44	1	930981-00	KABELTUELLE		AE 115V
44	1	930981-00	KABELTUELLE	PA	
44	1	930981-00	KABELTUELLE	PT	
44	1	930981-00	KABELTUELLE	SE	
44	1	930981-00	KABELTUELLE	IL	
44	1	930981-00	KABELTUELLE	IT	
44	1	930981-00	KABELTUELLE	NO	
44	1	930981-00	KABELTUELLE	DK	
44	1	930981-00	KABELTUELLE	FI	
44	1	930981-00	KABELTUELLE	FR	
44	1	930981-00	KABELTUELLE	AR	
44	1	930981-00	KABELTUELLE	CL	
44	1	930981-00	KABELTUELLE	DE	
45	4	931297-00	SCHRAUBE		
46	4	931469-02	SCHRAUBE		
47	2	930284-01	SCHRAUBE		
48	1	931477-00	KABELKLEMME		
49	1	938733	STIFTSCHLUESSEL		
50	1	940160-02	ABSCHALTKOHLE 115V		AE 115V
50	1	940160-02	ABSCHALTKOHLE 115V		GB 115V
50	1	940160-03	ABSCHALTKOHLE 230V	PA	
50	1	940160-03	ABSCHALTKOHLE 230V	PT	
50	1	940160-03	ABSCHALTKOHLE 230V	SE	
50	1	940160-03	ABSCHALTKOHLE 230V	IL	
50	1	940160-03	ABSCHALTKOHLE 230V	IT	
50	1	940160-03	ABSCHALTKOHLE 230V	NO	
50	1	940160-03	ABSCHALTKOHLE 230V	DK	

WINKELSCHLEIFER P5932-----A

TYPE 1

50	1	940160-03	ABSCHALTKOHLE 230V	FI	
50	1	940160-03	ABSCHALTKOHLE 230V	FR	
50	1	940160-03	ABSCHALTKOHLE 230V	AR	
50	1	940160-03	ABSCHALTKOHLE 230V	CL	
50	1	940160-03	ABSCHALTKOHLE 230V	DE	
50	1	940160-03	ABSCHALTKOHLE 230V		GB 240V
50	1	940160-03	ABSCHALTKOHLE 230V		AU-NZ (5932 ONLY)
51	1	807043	SCHLUESSEL		
60	1	947964-00	KABELTUELLE		GB 115V
60	1	947964-01	KABELTUELLE	PA	
60	1	947964-01	KABELTUELLE	PT	
60	1	947964-01	KABELTUELLE	SE	
60	1	947964-01	KABELTUELLE	IL	
60	1	947964-01	KABELTUELLE	IT	
60	1	947964-01	KABELTUELLE	NO	
60	1	947964-01	KABELTUELLE	DK	
60	1	947964-01	KABELTUELLE	FI	
60	1	947964-01	KABELTUELLE	FR	
60	1	947964-01	KABELTUELLE	AR	
60	1	947964-01	KABELTUELLE	CL	
60	1	947964-01	KABELTUELLE	DE	
60	1	947964-01	KABELTUELLE		GB 240V
60	1	947964-01	KABELTUELLE		AE 115V
60	1	947964-02	KABELTUELLE		AU-NZ (5932 ONLY)
61	1	000000-00	NICHT MEHR LIEFERBAR		