WINKELSCHLEIFER P5724-----A

TYPE 1

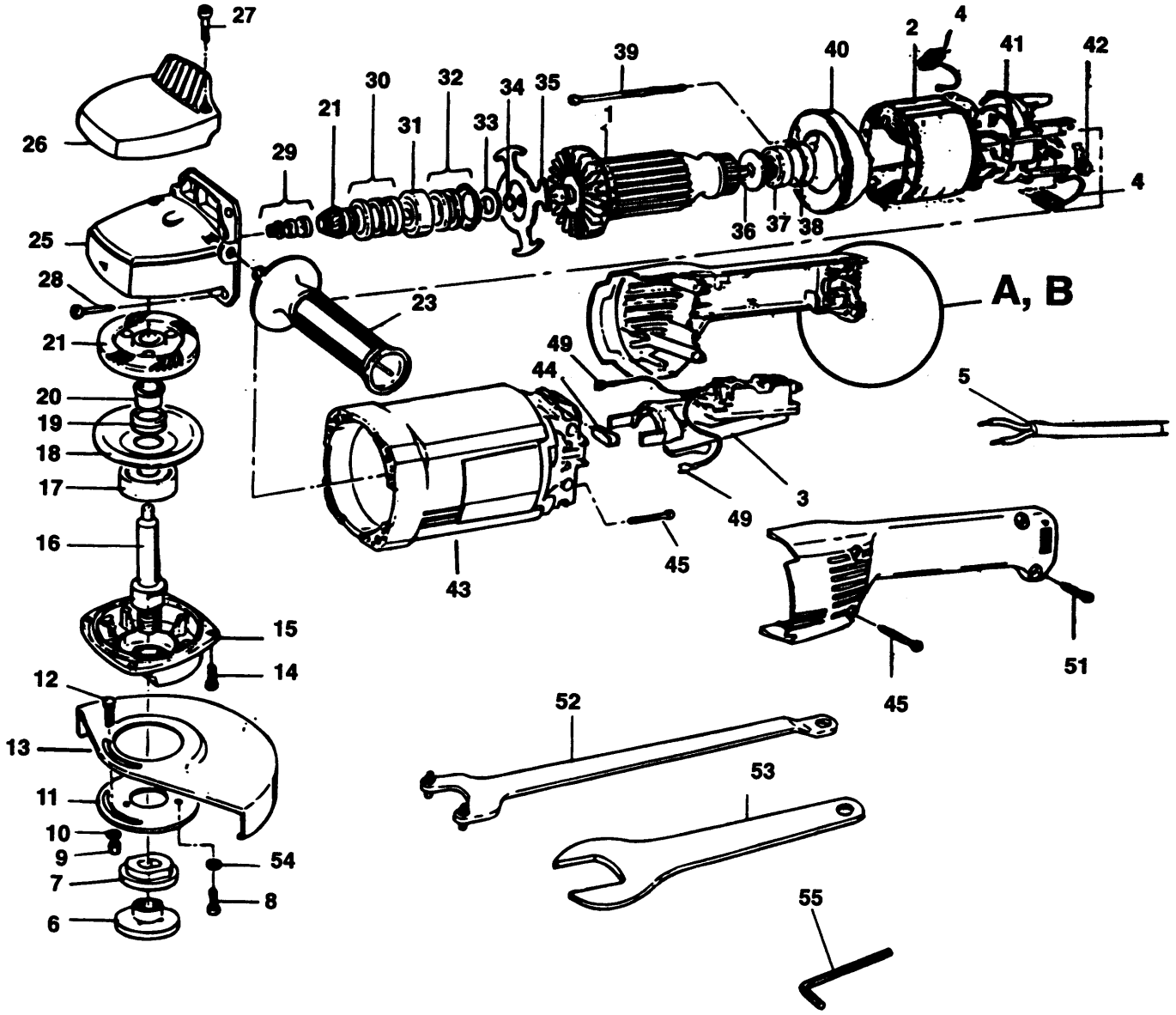

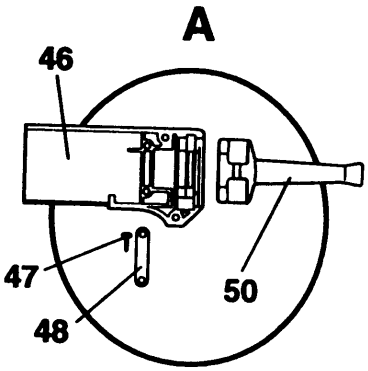

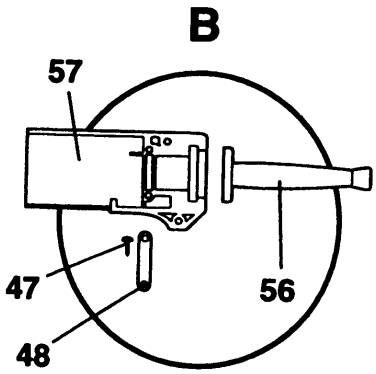

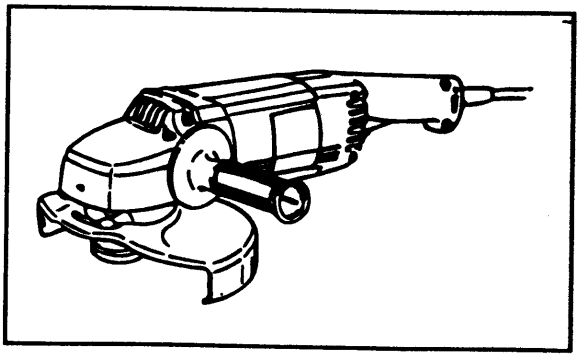

E9843.tif

WINKELSCHLEIFER P5724-----A

TYPE 1

Pos.	Nr	Ersatzteilnummer	Beschreibung	Preis	Variants	
1	1	931629-49	ANKER 220/240V			GB 240V
1	1	931629-49	ANKER 220/240V			IN
1	1	931630-49	ANKER			AE-MX-PA-VE 115V
1	1	931630-49	ANKER			GB 115V
1	1	931629-49	ANKER 220/240V		SI	
1	1	931629-49	ANKER 220/240V		ZA	
1	1	931629-49	ANKER 220/240V		PA	
1	1	931629-49	ANKER 220/240V		PT	
1	1	931629-49	ANKER 220/240V		SE	
1	1	931629-49	ANKER 220/240V		NL	
1	1	931629-49	ANKER 220/240V		NO	
1	1	931629-49	ANKER 220/240V		NZ	
1	1	931629-49	ANKER 220/240V		IL	
1	1	931629-49	ANKER 220/240V		IT	
1	1	931629-49	ANKER 220/240V		LU	
1	1	931629-49	ANKER 220/240V		ES	
1	1	931629-49	ANKER 220/240V		FI	
1	1	931629-49	ANKER 220/240V		FR	
1	1	931629-49	ANKER 220/240V		CL	
1	1	931629-49	ANKER 220/240V		DE	
1	1	931629-49	ANKER 220/240V		DK	
1	1	931629-49	ANKER 220/240V		AU	
1	1	931629-49	ANKER 220/240V		BE	
1	1	931629-49	ANKER 220/240V		CH	
1	1	931629-49	ANKER 220/240V		AE	
1	1	931629-49	ANKER 220/240V		AR	
1	1	931629-49	ANKER 220/240V		AT	
2	1	940480-49	FELD		SE	
2	1	940480-49	FELD		SI	
2	1	940480-49	FELD		ZA	
2	1	940480-49	FELD		NZ	
2	1	940480-49	FELD		PA	
2	1	940480-49	FELD		PT	
2	1	940480-49	FELD		LU	
2	1	940480-49	FELD		NL	
2	1	940480-49	FELD		NO	
2	1	940480-49	FELD		FI	
2	1	940480-49	FELD		FR	
2	1	940480-49	FELD		IT	
2	1	940480-49	FELD		DE	
2	1	940480-49	FELD		DK	
2	1	940480-49	FELD		ES	
2	1	940480-49	FELD		AT	
2	1	940480-49	FELD		BE	
2	1	940480-49	FELD		CH	
2	1	940480-49	FELD		AE	
2	1	940480-49	FELD		AR	
2	1	940480-49	FELD			IN
2	1	000000-00	NICHT MEHR LIEFERBAR		CL	
2	1	000000-00	NICHT MEHR LIEFERBAR		IL	
2	1	940481	FELD		AU	
2	1	940481	FELD			GB 240V
2	1	940499-49	FELD 115V			AE-MX-PA-VE 115V
2	1	940499-49	FELD 115V			GB 115V
3	1	949825-04	SCHALTERFESTST.		PA	
3	1	949825-04	SCHALTERFESTST.		PT	
3	1	949825-04	SCHALTERFESTST.		ZA	
3	1	949825-04	SCHALTERFESTST.		ES	

WINKELSCHLEIFER P5724-----A

TYPE 1

3	1	949825-04	SCHALTERFESTST.	IT	
3	1	949825-04	SCHALTERFESTST.	NZ	
3	1	949825-04	SCHALTERFESTST.	AE	
3	1	949825-04	SCHALTERFESTST.	AR	
3	1	949825-04	SCHALTERFESTST.	DE	
3	1	949825-04	SCHALTERFESTST.		IN
3	1	949825-05	SICHERHEITSSCHALT.	SI	
3	1	949825-05	SICHERHEITSSCHALT.	NL	
3	1	949825-05	SICHERHEITSSCHALT.	NO	
3	1	949825-05	SICHERHEITSSCHALT.	SE	
3	1	949825-05	SICHERHEITSSCHALT.	FR	
3	1	949825-05	SICHERHEITSSCHALT.	IL	
3	1	949825-05	SICHERHEITSSCHALT.	LU	
3	1	949825-05	SICHERHEITSSCHALT.	CL	
3	1	949825-05	SICHERHEITSSCHALT.	DK	
3	1	949825-05	SICHERHEITSSCHALT.	FI	
3	1	949825-05	SICHERHEITSSCHALT.	AT	
3	1	949825-05	SICHERHEITSSCHALT.	BE	
3	1	949825-05	SICHERHEITSSCHALT.	CH	
3	1	949825-05	SICHERHEITSSCHALT.		GB 240V
3	1	949825-08	SCHALTER		AE-MX-PA-VE 115V
3	1	949825-08	SCHALTER		GB 115V
3	1	000000-00	NICHT MEHR LIEFERBAR	AU	
4	2	933373-00	KOHLE	NO	
4	2	933373-00	KOHLE	SE	
4	2	933373-00	KOHLE	IL	
4	2	933373-00	KOHLE	LU	
4	2	933373-00	KOHLE	NL	
4	2	933373-00	KOHLE	DK	
4	2	933373-00	KOHLE	FI	
4	2	933373-00	KOHLE	FR	
4	2	933373-00	KOHLE	BE	
4	2	933373-00	KOHLE	CH	
4	2	933373-00	KOHLE	CL	
4	2	933373-00	KOHLE	AT	
4	2	933373-00	KOHLE	AU	
4	2	933373-00	KOHLE	SE	
4	2	933373-00	KOHLE	LU	
4	2	933373-00	KOHLE	NL	
4	2	933373-00	KOHLE	NO	
4	2	933373-00	KOHLE	FI	
4	2	933373-00	KOHLE	FR	
4	2	933373-00	KOHLE	IL	
4	2	933373-00	KOHLE	CH	
4	2	933373-00	KOHLE	CL	
4	2	933373-00	KOHLE	DK	
4	2	933373-00	KOHLE	AT	
4	2	933373-00	KOHLE	AU	
4	2	933373-00	KOHLE	BE	
4	2	940160-02	ABSCHALTKOHLE 115V		AE-MX-PA-VE 115V
4	2	940160-02	ABSCHALTKOHLE 115V		GB 115V
4	2	940160-03	ABSCHALTKOHLE 230V	ZA	
4	2	940160-03	ABSCHALTKOHLE 230V	PA	
4	2	940160-03	ABSCHALTKOHLE 230V	PT	
4	2	940160-03	ABSCHALTKOHLE 230V	SI	
4	2	940160-03	ABSCHALTKOHLE 230V	ES	
4	2	940160-03	ABSCHALTKOHLE 230V	IT	
4	2	940160-03	ABSCHALTKOHLE 230V	NZ	
4	2	940160-03	ABSCHALTKOHLE 230V	AE	
4	2	940160-03	ABSCHALTKOHLE 230V	AR	

WINKELSCHLEIFER P5724-----A

TYPE 1

BLACK & DECKER

4	2	940160-03	ABSCHALTKOHLE 230V	DE	
4	2	940160-03	ABSCHALTKOHLE 230V		GB 240V
4	2	940160-03	ABSCHALTKOHLE 230V		IN
5	1	930968-00	NETZKABEL	SE	
5	1	930968-00	NETZKABEL	ZA	
5	1	930968-00	NETZKABEL	NZ	
5	1	930968-00	NETZKABEL	PA	
5	1	930968-00	NETZKABEL	PT	
5	1	930968-00	NETZKABEL	LU	
5	1	930968-00	NETZKABEL	NL	
5	1	930968-00	NETZKABEL	NO	
5	1	930968-00	NETZKABEL	ES	
5	1	930968-00	NETZKABEL	FI	
5	1	930968-00	NETZKABEL	FR	
5	1	930968-00	NETZKABEL	BE	
5	1	930968-00	NETZKABEL	DE	
5	1	930968-00	NETZKABEL	DK	
5	1	930968-00	NETZKABEL	AE	
5	1	930968-00	NETZKABEL	AR	
5	1	930968-00	NETZKABEL	AT	
5	1	949770-12	NETZKABEL		GB 240V
5	1	949770-32	KABEL		GB 115V
5	1	000000-00	NICHT MEHR LIEFERBAR	CH	
5	1	000000-00	NICHT MEHR LIEFERBAR		AE-MX-PA-VE 115V
5	1	000000-00	NICHT MEHR LIEFERBAR	AU	
5	1	932025	KABEL	IT	
5	1	000000-00	NICHT MEHR LIEFERBAR	CL	
5	1	000000-00	NICHT MEHR LIEFERBAR	IL	
6	1	931771	FLANSCH		
7	1	930927	FLANSCH		
8	3	933058-00	SCHRAUBE		
9	1	860083-03	MUTTER		
10	1	930925	UNTERLEGSCHEIBE		
11	1	930929	FLANSCH		
12	1	949892-07	SCHRAUBE		
13	1	932525-02	SCHUTZ 7"		
14	4	949887-01	SCHRAUBE		
15	1	947962-00	GETR.GEH.ABDECKUNG		
16	1	578243-00	SPINDEL		
17	1	930566	KUGELLAGER		
18	1	930924	FLANSCH		
19	1	930923	DICHTUNG		
20	1	930922	DISTANZSCHEIBE		
21	1	932576	GETRIEBE + ZW.GETR		
23	1	939815	SEITENGRIFF ZSB		
25	1	000000-00	NICHT MEHR LIEFERBAR		
26	1	000000-00	NICHT MEHR LIEFERBAR		
27	2	000000-00	NICHT MEHR LIEFERBAR		
28	4	930930	SCHRAUBE		
29	1	937098-49	KLIP ZSB		
30	1	930909	DICHTUNG ZSB		
31	1	330003-14	KUGELLAGER		
32	1	931067-00	DICHTUNG ZSB		
33	1	931062-00	DISTANZSCHEIBE		
34	1	930028-00	O-RING		
35	1	931066-00	FLANSCH		
36	1	938331-00	DISTANZSCHEIBE		
37	1	330003-36	KUGELLAGER		
38	1	938332-00	HUELSE		
39	2	931072	SCHRAUBE		

WINKELSCHLEIFER P5724-----A

TYPE 1

BLACK & DECKER

40	1	931073-00	ABDECKUNG		
41	1	935747	KOHLEPLATTE ZSB	SI	
41	1	935747	KOHLEPLATTE ZSB	ZA	
41	1	935747	KOHLEPLATTE ZSB	PA	
41	1	935747	KOHLEPLATTE ZSB	PT	
41	1	935747	KOHLEPLATTE ZSB	SE	
41	1	935747	KOHLEPLATTE ZSB	NL	
41	1	935747	KOHLEPLATTE ZSB	NO	
41	1	935747	KOHLEPLATTE ZSB	NZ	
41	1	935747	KOHLEPLATTE ZSB	IL	
41	1	935747	KOHLEPLATTE ZSB	IT	
41	1	935747	KOHLEPLATTE ZSB	LU	
41	1	935747	KOHLEPLATTE ZSB	ES	
41	1	935747	KOHLEPLATTE ZSB	FI	
41	1	935747	KOHLEPLATTE ZSB	FR	
41	1	935747	KOHLEPLATTE ZSB	CL	
41	1	935747	KOHLEPLATTE ZSB	DE	
41	1	935747	KOHLEPLATTE ZSB	DK	
41	1	935747	KOHLEPLATTE ZSB	AU	
41	1	935747	KOHLEPLATTE ZSB	BE	
41	1	935747	KOHLEPLATTE ZSB	CH	
41	1	935747	KOHLEPLATTE ZSB	AE	
41	1	935747	KOHLEPLATTE ZSB	AR	
41	1	935747	KOHLEPLATTE ZSB	AT	
41	1	935747	KOHLEPLATTE ZSB		GB 240V
41	1	935747	KOHLEPLATTE ZSB		IN
41	1	000000-00	NICHT MEHR LIEFERBAR		AE-MX-PA-VE 115V
41	1	000000-00	NICHT MEHR LIEFERBAR		GB 115V
42	2	931076-00	FEDER		
43	1	948162-06	GEHAEUSE		
44	4	930934-00	DAEMPFER		
45	4	931297-00	SCHRAUBE		
47	2	931469-02	SCHRAUBE		
48	1	931477-00	KABELKLEMME		
49	2	949801-47	LITZE ZSB	SI	
49	2	949801-47	LITZE ZSB	ZA	
49	2	949801-47	LITZE ZSB	PA	
49	2	949801-47	LITZE ZSB	PT	
49	2	949801-47	LITZE ZSB	SE	
49	2	949801-47	LITZE ZSB	NL	
49	2	949801-47	LITZE ZSB	NO	
49	2	949801-47	LITZE ZSB	NZ	
49	2	949801-47	LITZE ZSB	IL	
49	2	949801-47	LITZE ZSB	IT	
49	2	949801-47	LITZE ZSB	LU	
49	2	949801-47	LITZE ZSB	ES	
49	2	949801-47	LITZE ZSB	FI	
49	2	949801-47	LITZE ZSB	FR	
49	2	949801-47	LITZE ZSB	CL	
49	2	949801-47	LITZE ZSB	DE	
49	2	949801-47	LITZE ZSB	DK	
49	2	949801-47	LITZE ZSB	AU	
49	2	949801-47	LITZE ZSB	BE	
49	2	949801-47	LITZE ZSB	CH	
49	2	949801-47	LITZE ZSB	AE	
49	2	949801-47	LITZE ZSB	AR	
49	2	949801-47	LITZE ZSB	AT	
49	2	949801-47	LITZE ZSB		GB 240V
49	2	949801-47	LITZE ZSB		IN
49	2	949801-47	LITZE ZSB		AE-MX-PA-VE 115V

WINKELSCHLEIFER P5724-----A

TYPE 1

BLACK & DECKER

49	2	949801-47	LITZE ZSB		GB 115V
50	1	937325-00	KABELTUELLE		AE-MX-PA-VE 115V
50	1	937325-00	KABELTUELLE		GB 115V
50	1	931113-00	KABELTUELLE	AU	
50	1	931113-00	KABELTUELLE	CH	
50	1	930981-00	KABELTUELLE		GB 240V
50	1	930981-00	KABELTUELLE		IN
50	1	930981-00	KABELTUELLE	SE	
50	1	930981-00	KABELTUELLE	SI	
50	1	930981-00	KABELTUELLE	ZA	
50	1	930981-00	KABELTUELLE	NZ	
50	1	930981-00	KABELTUELLE	PA	
50	1	930981-00	KABELTUELLE	PT	
50	1	930981-00	KABELTUELLE	LU	
50	1	930981-00	KABELTUELLE	NL	
50	1	930981-00	KABELTUELLE	NO	
50	1	930981-00	KABELTUELLE	FR	
50	1	930981-00	KABELTUELLE	IL	
50	1	930981-00	KABELTUELLE	IT	
50	1	930981-00	KABELTUELLE	DK	
50	1	930981-00	KABELTUELLE	ES	
50	1	930981-00	KABELTUELLE	FI	
50	1	930981-00	KABELTUELLE	BE	
50	1	930981-00	KABELTUELLE	CL	
50	1	930981-00	KABELTUELLE	DE	
50	1	930981-00	KABELTUELLE	AE	
50	1	930981-00	KABELTUELLE	AR	
50	1	930981-00	KABELTUELLE	AT	
51	2	930284-01	SCHRAUBE		
52	1	938733	STIFTSCHLUESSEL		
54	3	932369	UNTERLEGSCHEIBE		
55	1	807043	SCHLUESSEL		
56	1	947964-00	KABELTUELLE		AE-MX-PA-VE 115V
56	1	947964-00	KABELTUELLE		GB 115V
56	1	947964-01	KABELTUELLE	SE	
56	1	947964-01	KABELTUELLE	SI	
56	1	947964-01	KABELTUELLE	ZA	
56	1	947964-01	KABELTUELLE	NZ	
56	1	947964-01	KABELTUELLE	PA	
56	1	947964-01	KABELTUELLE	PT	
56	1	947964-01	KABELTUELLE	LU	
56	1	947964-01	KABELTUELLE	NL	
56	1	947964-01	KABELTUELLE	NO	
56	1	947964-01	KABELTUELLE	FR	
56	1	947964-01	KABELTUELLE	IL	
56	1	947964-01	KABELTUELLE	IT	
56	1	947964-01	KABELTUELLE	DK	
56	1	947964-01	KABELTUELLE	ES	
56	1	947964-01	KABELTUELLE	FI	
56	1	947964-01	KABELTUELLE	BE	
56	1	947964-01	KABELTUELLE	CL	
56	1	947964-01	KABELTUELLE	DE	
56	1	947964-01	KABELTUELLE	AE	
56	1	947964-01	KABELTUELLE	AR	
56	1	947964-01	KABELTUELLE	AT	
56	1	947964-01	KABELTUELLE		GB 240V
56	1	947964-01	KABELTUELLE		IN
56	1	947964-02	KABELTUELLE	AU	
56	1	947964-02	KABELTUELLE	CH	