HOBELMASCHINE KW713-----A

TYPE 2

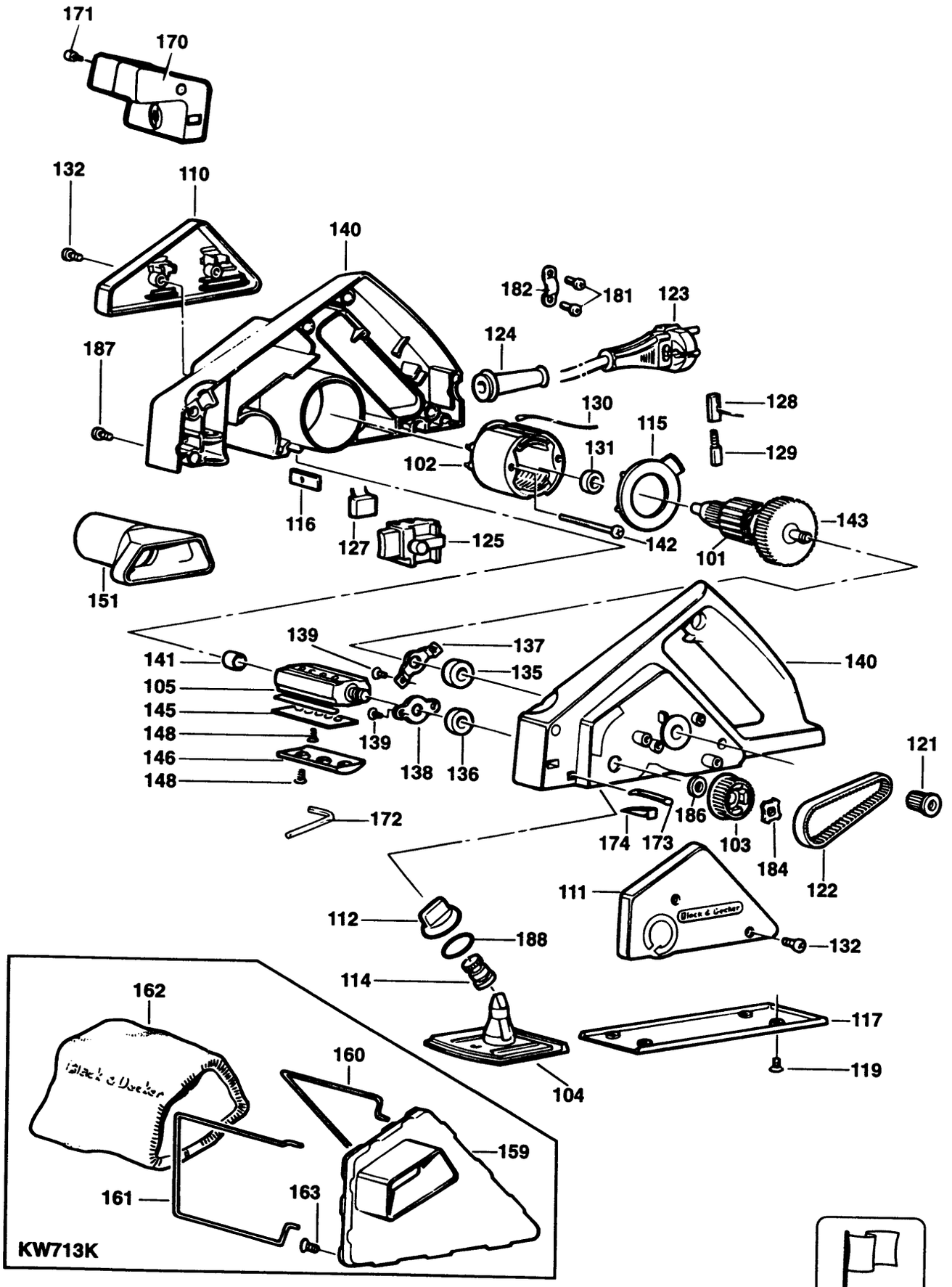

E10941.tif

HOBELMASCHINE KW713-----A

TYPE 2

Item Nu	Quantity	Part Number	Description
102	1	878418	FELD
103	1	324950-00	ANTRIEBSRAD
105	1	325830-49	MESSERTROMMEL ZSB
110	1	918595-01	ENDKAPPE
111	1	325479-00	RIEMENDECKEL
112	1	324856-00	KNOPF
114	1	870512	MUTTER
115	1	917293	ABDECKUNG
116	1	918405	PLATTE
117	1	917294	BODENPLATTE
119	4	911216	SCHRAUBE
121	1	324767-00	ANTRIEBSRAD
122	1	324830-01	RIEMEN
123	1	330060-53	KABELSATZ
123	1	330060-53	KABELSATZ
123	1	330060-53	KABELSATZ
123	1	330080-03	KABELSATZ (EURO)
123	1	330080-03	KABELSATZ (EURO)
123	1	330080-03	KABELSATZ (EURO)
123	1	330080-03	KABELSATZ (EURO)
123	1	330080-03	KABELSATZ (EURO)
123	1	330080-03	KABELSATZ (EURO)
123	1	330080-03	KABELSATZ (EURO)
123	1	330080-03	KABELSATZ (EURO)
123	1	330080-03	KABELSATZ (EURO)
123	1	330080-03	KABELSATZ (EURO)
123	1	330080-03	KABELSATZ (EURO)
123	1	330080-03	KABELSATZ (EURO)
123	1	330080-03	KABELSATZ (EURO)
123	1	330080-05	KABELSATZ
123	1	330080-05	KABELSATZ
123	1	330080-05	KABELSATZ
123	1	330080-05	KABELSATZ
123	1	330080-10	KABELSATZ
124	1	770235	SCHUTZ
125	1	322001	SCHALTER
127	1	321384	KONDENSATOR
128	2	877898	KOHLEHALTER
129	2	915068-01	KOHLE + FEDER
130	2	878846	LITZE 360MM
131	1	878817	LAGER ZSB
132	4	911060	SCHRAUBE
135	1	330003-31	LAGER
136	1	330003-39	LAGER
137	1	916980	PLATTE
138	1	917307	UNTERLEGSCHEIBE
139	4	911388	SCHRAUBE
140	1	372937-05	GEHAEUSEPAAR
141	1	330004-02	NADELLAGER
142	2	917424	SCHRAUBE
143	1	917752	LÜFTER
145	2	878428	HALTER
146	2	918610	ABDECKUNG
148	10	325377-00	SCHRAUBE (VORL.)
151	1	917451	ADAPTER
170	1	325808-49	GRIFF ZSB
171	1	911214	SCHRAUBE
172	1	807043	SCHLUESSEL
173	1	870490	FEDER

HOBELMASCHINE KW713-----A

TYPE 2

174	1	000000-00	NICHT MEHR LIEFERBAR	
181	2	911059	SCHRAUBE	
182	1	910556	KABELKLEMME	
184	1	325558-00	DISTANZSCHEIBE	
186	1	323830-02	UNTERLEGSCHEIBE	
187	6	911325	SCHRAUBE	
188	1	323711-03	DICHTUNG	
189	1	325446-00	FESTSTELLER	USE WITH A551