HECKENSCHERENKOPF

DS600-----A TYPE 1

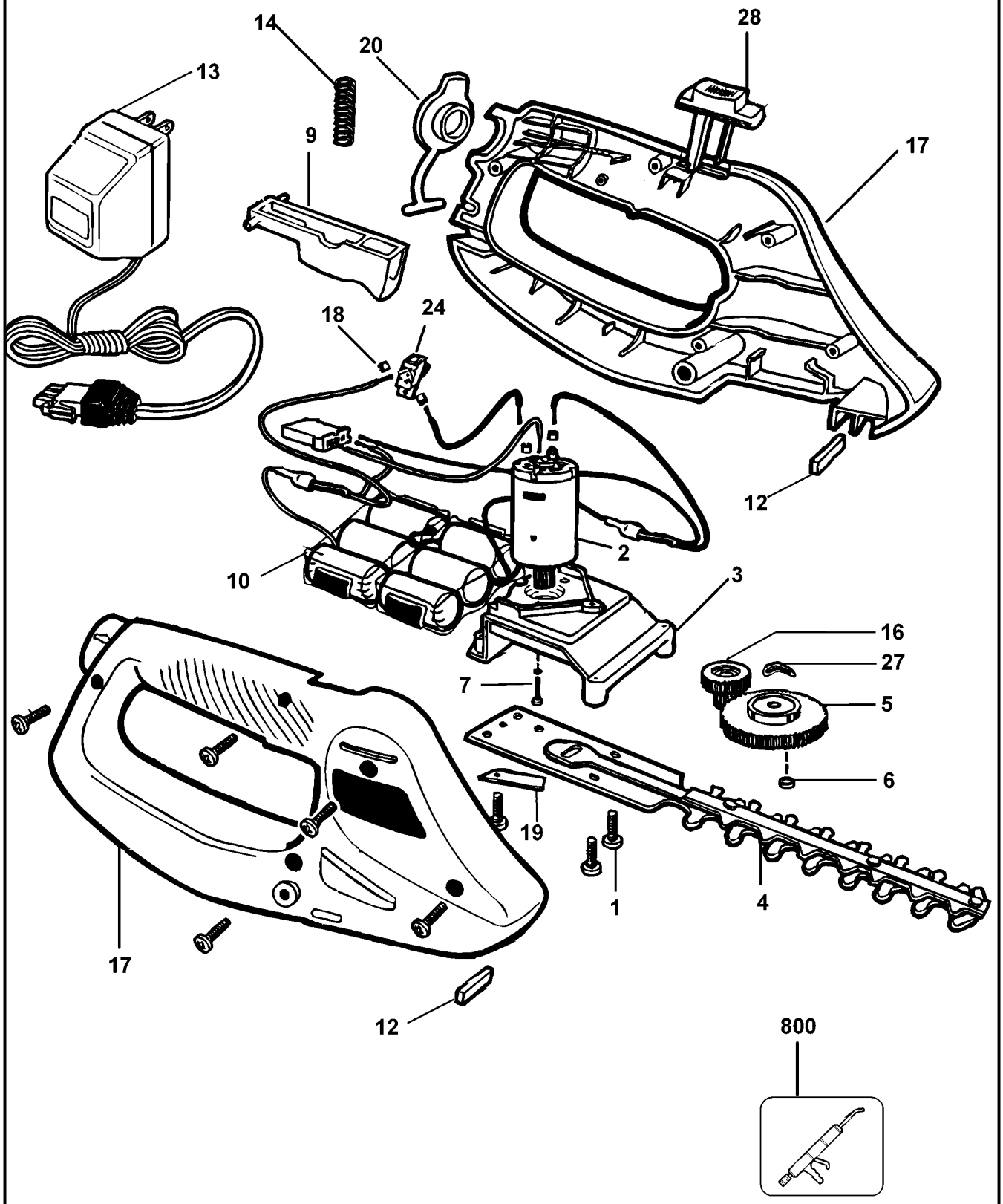

©

E14821.tif

HECKENSCHERENKOPF

DS600-----A TYPE 1

Pos. Nr		Ersatzteilnummer	Beschreibung	Preis	Variants
1	10	330013-02	SCHRAUBE		
2	1	243168-00	MOTOR + ZW.GETR.		
3	1	242642-01	PLATTE ZSB		
4	1	242558-01	MESSER ZSB		
5	1	242641-00	GETRIEBE		
6	1	242560-00	UNTERLEGSCHEIBE		
7	2	680945-00	SCHRAUBE		
9	1	242548-01	SCHALTGRIFF		
10	1	243165-01	ACCU-PACK 6V		
12	2	94908-01	WISCHER		
13	1	243848-00	LADEGERAET ZSB		JP
14	1	242734-00	FEDER		
16	1	242555-01	ZWISCHENGETRIEBE		
17	1	243279-01	ZSB GEHAEUSE		
18	1	243317-00	VERBINDER		
19	1	243271-00	PLATTE		
20	1	243149-00	EINLASSDECKEL		
24	1	464224-02	SCHALTER		
27	1	157315-00	FEDERSCHEIBE		
28	1	243755-00	KNOPF		
800	1	790206-00	FETT		
800	1	93428-00	FETT		