WINKELSCHLEIFER BD14------A

TYPE 1

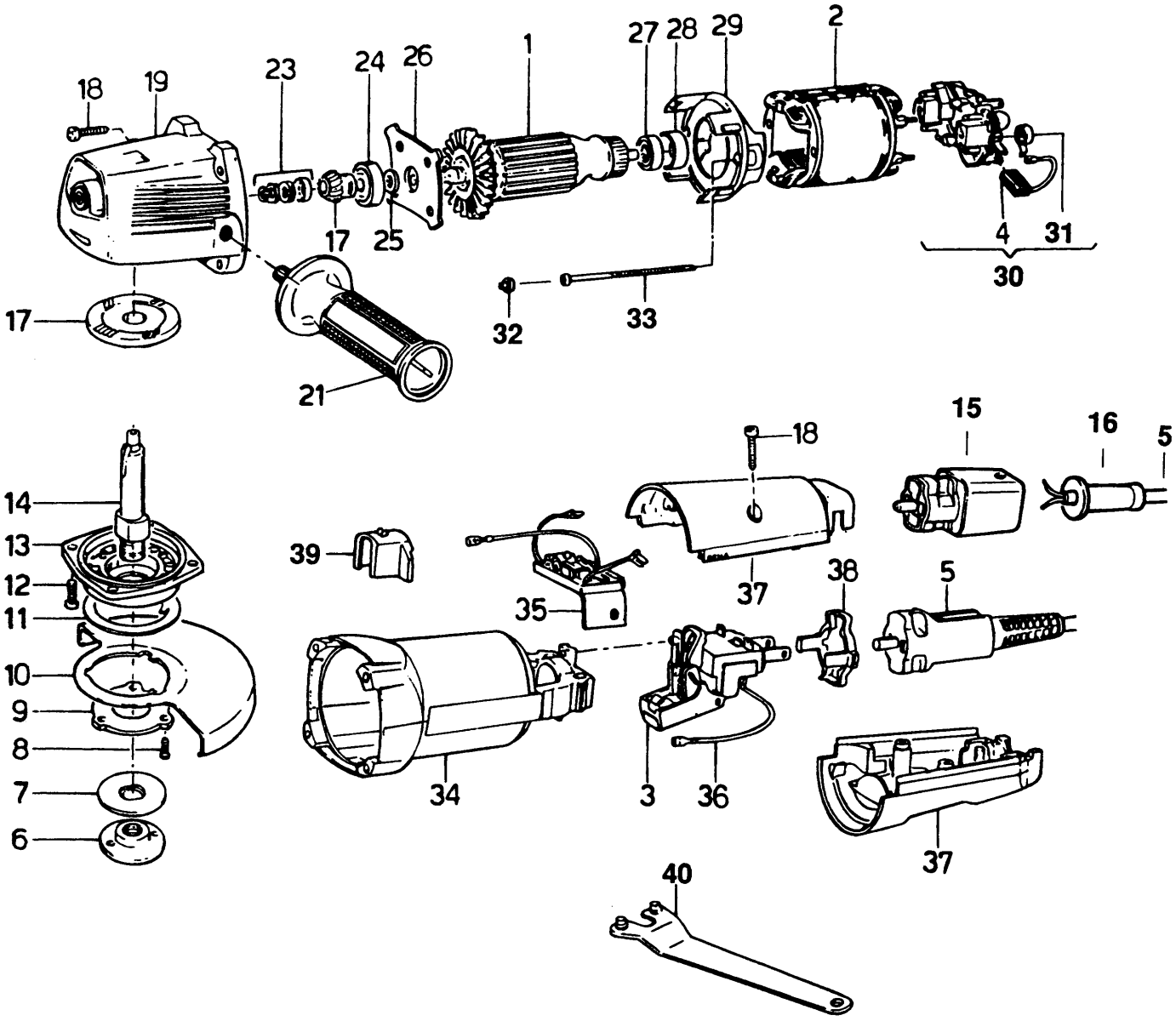

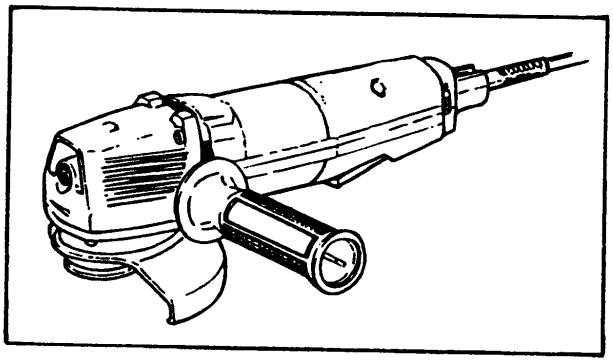

E9662.tif

WINKELSCHLEIFER BD14------A

TYPE 1

Pos. Nr	Ersatzteilnummer	Beschreibung	Preis	Variants
1	1	000000-00	NICHT MEHR LIEFERBAR	
2	1	000000-00	NICHT MEHR LIEFERBAR	
3	1	949822-03	SCHALTER	FR
3	1	949822-03	SCHALTER	NL
3	1	949822-03	SCHALTER	NO
3	1	949822-03	SCHALTER	SE
3	1	949822-03	SCHALTER	DK
3	1	949822-03	SCHALTER	FI
3	1	949822-03	SCHALTER	LU
3	1	949822-03	SCHALTER	AT
3	1	949822-03	SCHALTER	BE
3	1	949822-03	SCHALTER	DE
4	2	939539-01	ABSCHALTKOHLE	
5	1	330048-07	KABELSATZ (EURO)	SE
5	1	330048-07	KABELSATZ (EURO)	DK
5	1	330048-07	KABELSATZ (EURO)	FI
5	1	330048-07	KABELSATZ (EURO)	NO
6	1	403430-00	AUSSERER FLANSCH	
7	1	930771-00	FLANSCH	
8	3	930251-00	SCHRAUBE	
10	1	000000-00	NICHT MEHR LIEFERBAR	
11	1	938272	RING	
12	4	930770-00	SCHRAUBE	
13	1	944055	GETR.GEH. ABD. ZSB	
14	1	000000-00	NICHT MEHR LIEFERBAR	
15	1	000000-00	NICHT MEHR LIEFERBAR	NO
15	1	000000-00	NICHT MEHR LIEFERBAR	SE
15	1	000000-00	NICHT MEHR LIEFERBAR	DK
15	1	000000-00	NICHT MEHR LIEFERBAR	FI
16	1	330005-01	KABELTUELLE	SE
16	1	330005-01	KABELTUELLE	DK
16	1	330005-01	KABELTUELLE	FI
16	1	330005-01	KABELTUELLE	NO
17	1	932592	GETRIEBE + ZW.GETR	
18	6	930079-01	SCHRAUBE	
19	1	000000-00	NICHT MEHR LIEFERBAR	
23	1	937668	SICHERH.RING ZSB	
24	1	330003-36	KUGELLAGER	
25	1	930753-00	UNTERLEGSCHEIBE	
27	1	330003-34	KUGELLAGER	
28	1	930029-00	LAGERHALTER	
29	1	000000-00	NICHT MEHR LIEFERBAR	
30	1	000000-00	NICHT MEHR LIEFERBAR	
31	2	930090-00	KOHLEFEDER	
32	2	933657-00	KAPPE	
33	2	930077-00	SCHRAUBE	
34	1	000000-00	NICHT MEHR LIEFERBAR	
35	1	000000-00	NICHT MEHR LIEFERBAR	
36	1	930728-00	LITZE	
37	1	000000-00	NICHT MEHR LIEFERBAR	
38	1	000000-00	NICHT MEHR LIEFERBAR	
39	1	000000-00	NICHT MEHR LIEFERBAR	
40	1	947830-06	SPEZIALSCHLUESSEL	